CORPS ET DOUILLE G AFFLEURANT

81-7-1088

Un quart de tour se compose au minimum de 3 éléments :
- Un corps
- Un rotor
- Une came

Avez-vous pensé à commander tous les éléments pour composer votre quart de tour ?
(N’oubliez pas de commander un joint d’étanchéité si nécessaire.)
Attention : les quarts de tour sont livrés non-assemblés

Poids (g)	60 g

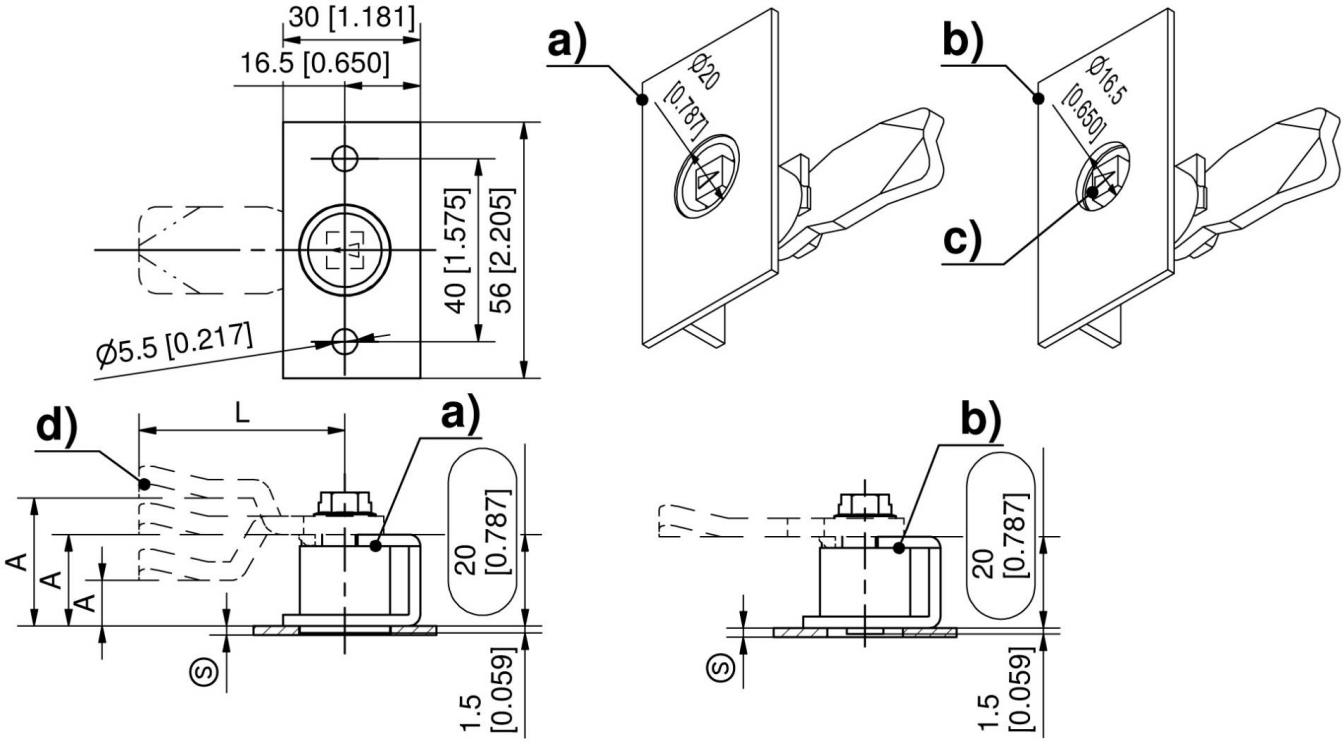
30 [1.181]
16.5 [0.650]
40 [1.575]
56 [2.205]
Ø5.5 [0.217]
a)
Ø20
[0.787]
b)
Ø16.5
[0.650]
c)
d)
L
A
A
A
20
[0.787]
1.5
[0.059]
S