LANGUETTE MISE A LA TERRE

81-7-9007

Un quart de tour se compose au minimum de 3 éléments :
- Un corps
- Un rotor
- Une came

Avez-vous pensé à commander tous les éléments pour composer votre quart de tour ?
(N’oubliez pas de commander un joint d’étanchéité si nécessaire.)
Attention : les quarts de tour sont livrés non-assemblés

Poids (g)	3 g

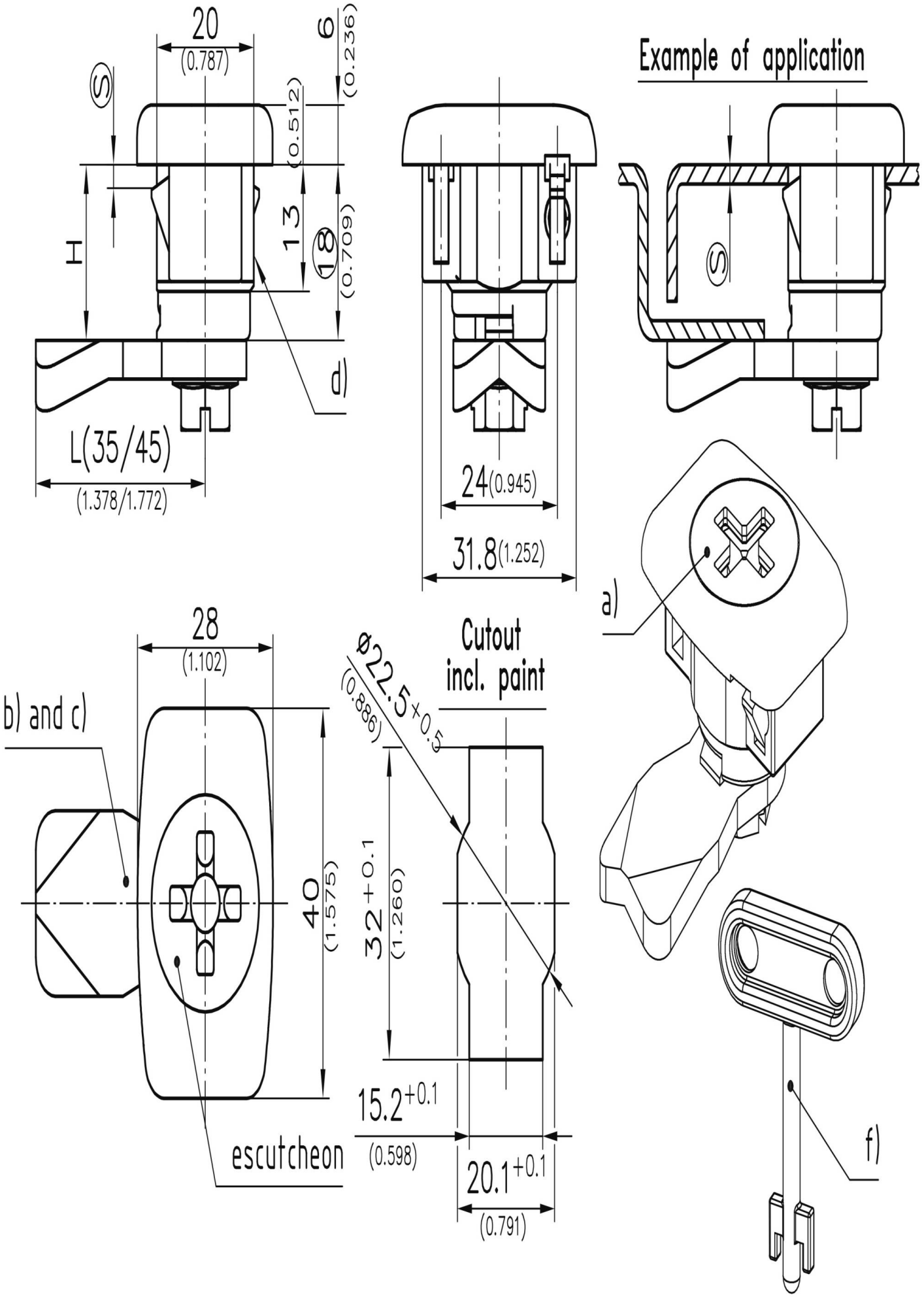
20
(0.787)
6
(0.236)
S
(0.512)
H
13
18
(0.709)
d)
L(35/45)
(1.378/1.772)
24(0.945)
31.8(1.252)
Example of application
S
a)
28
(1.102)
b) and c)
40
(1.575)
escutcheon
Cutout
incl. paint
ø22.5+0.5
(0.886)
32+0.1
(1.260)
15.2+0.1
(0.598)
20.1+0.1
(0.791)
f)