JOINT TORIQUE POUR CAPOTAGE

81-7-6054

Un quart de tour se compose au minimum de 3 éléments :
- Un corps
- Un rotor
- Une came

Avez-vous pensé à commander tous les éléments pour composer votre quart de tour ?
(N’oubliez pas de commander un joint d’étanchéité si nécessaire.)
Attention : les quarts de tour sont livrés non-assemblés

Poids (g)	1 g

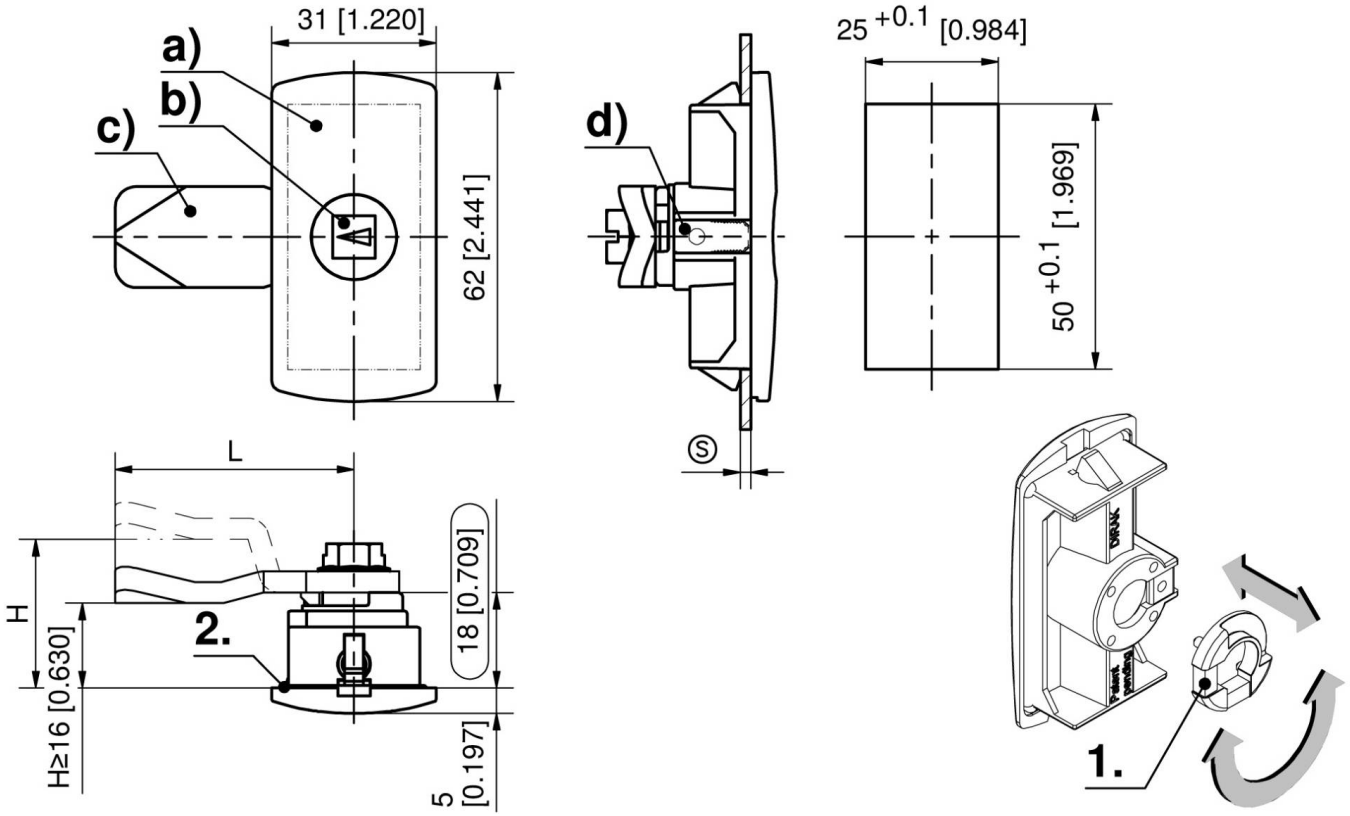
31 [1.220]
a)
b)
c)
62 [2.441]
L
H
H≥16 [0.630]
2.
18 [0.709]
5
[0.197]
d)
S
25 +0.1 [0.984]
50 +0.1 [1.969]
1.