CAME PA NOIR H 25

81-7-3325

Un quart de tour se compose au minimum de 3 éléments :
- Un corps
- Un rotor
- Une came

Avez-vous pensé à commander tous les éléments pour composer votre quart de tour ?
(N’oubliez pas de commander un joint d’étanchéité si nécessaire.)
Attention : les quarts de tour sont livrés non-assemblés

Poids (g)	7 g

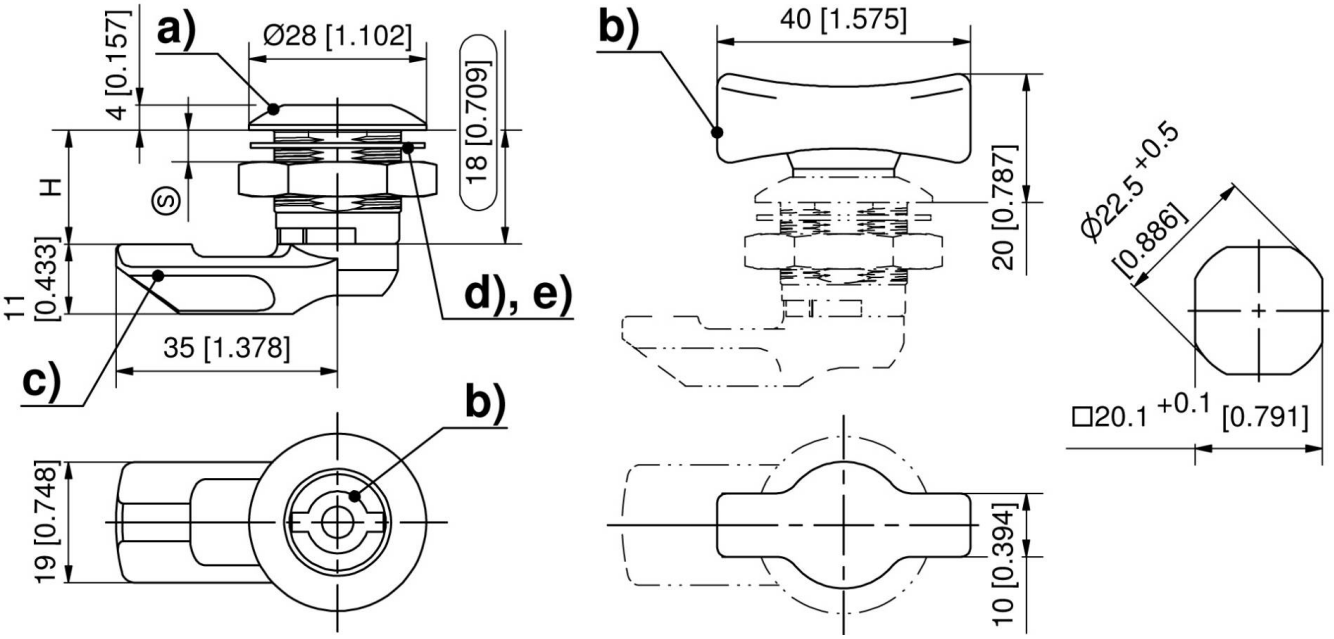
a)
Ø28 [1.102]
4 [0.157]
18 [0.709]
H
S
11
[0.433]
35 [1.378]
c)
d), e)
b)
19 [0.748]
b)
40 [1.575]
20 [0.787]
10 [0.394]
Ø22.5 +0.5
[0.886]
□20.1 +0.1 [0.791]