QUART DE TOUR A COMPRESSION

81-7-8010

Un quart de tour se compose au minimum de 3 éléments :
- Un corps
- Un rotor
- Une came

Avez-vous pensé à commander tous les éléments pour composer votre quart de tour ?
(N’oubliez pas de commander un joint d’étanchéité si nécessaire.)
Attention : les quarts de tour sont livrés non-assemblés

Poids (g)	96 g

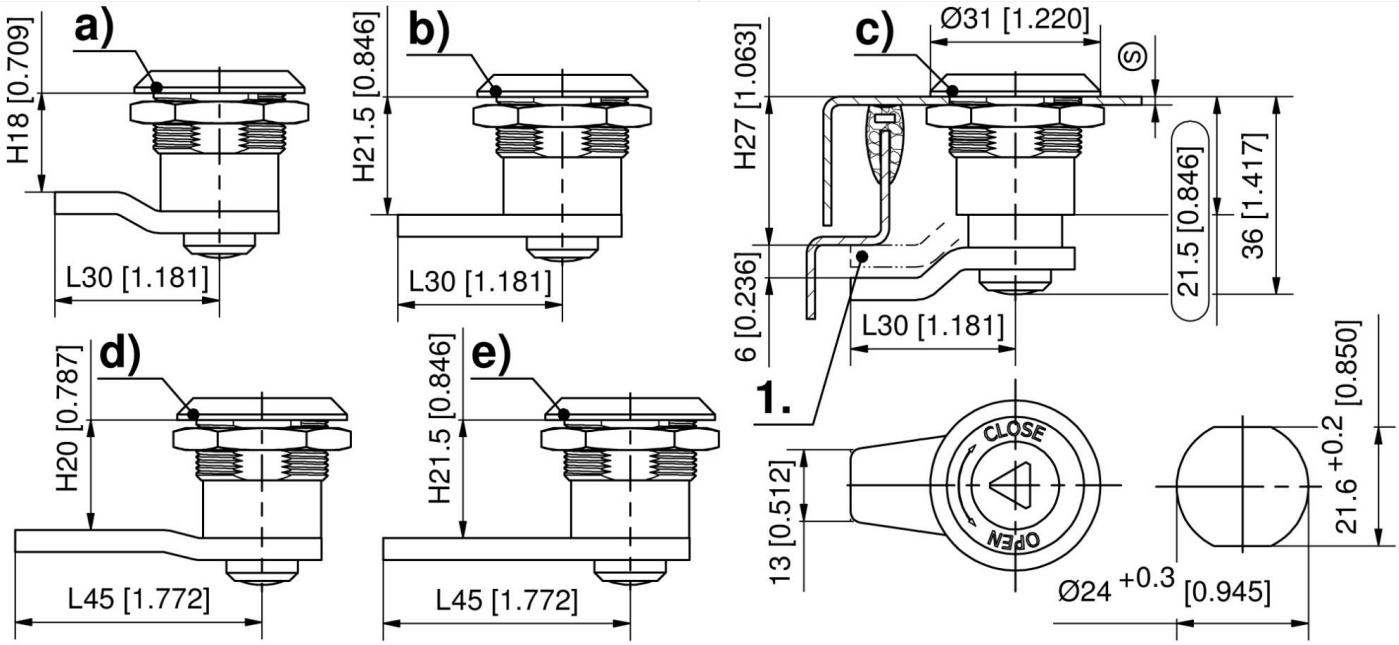
a)
H18 [0.709]
L30 [1.181]
b)
H21.5 [0.846]
L30 [1.181]
c)
Ø31 [1.220]
S
H27 [1.063]
21.5 [0.846]
36 [1.417]
6 [0.236]
L30 [1.181]
1.
d)
H20 [0.787]
L45 [1.772]
e)
H21.5 [0.846]
L45 [1.772]
CLOSE
OPEN
13 [0.512]
21.6 +0.2 [0.850]
Ø24 +0.3 [0.945]