CAME PA H 20

81-7-3332

Un quart de tour se compose au minimum de 3 éléments :
- Un corps
- Un rotor
- Une came

Avez-vous pensé à commander tous les éléments pour composer votre quart de tour ?
(N’oubliez pas de commander un joint d’étanchéité si nécessaire.)
Attention : les quarts de tour sont livrés non-assemblés

Poids (g)	8 g

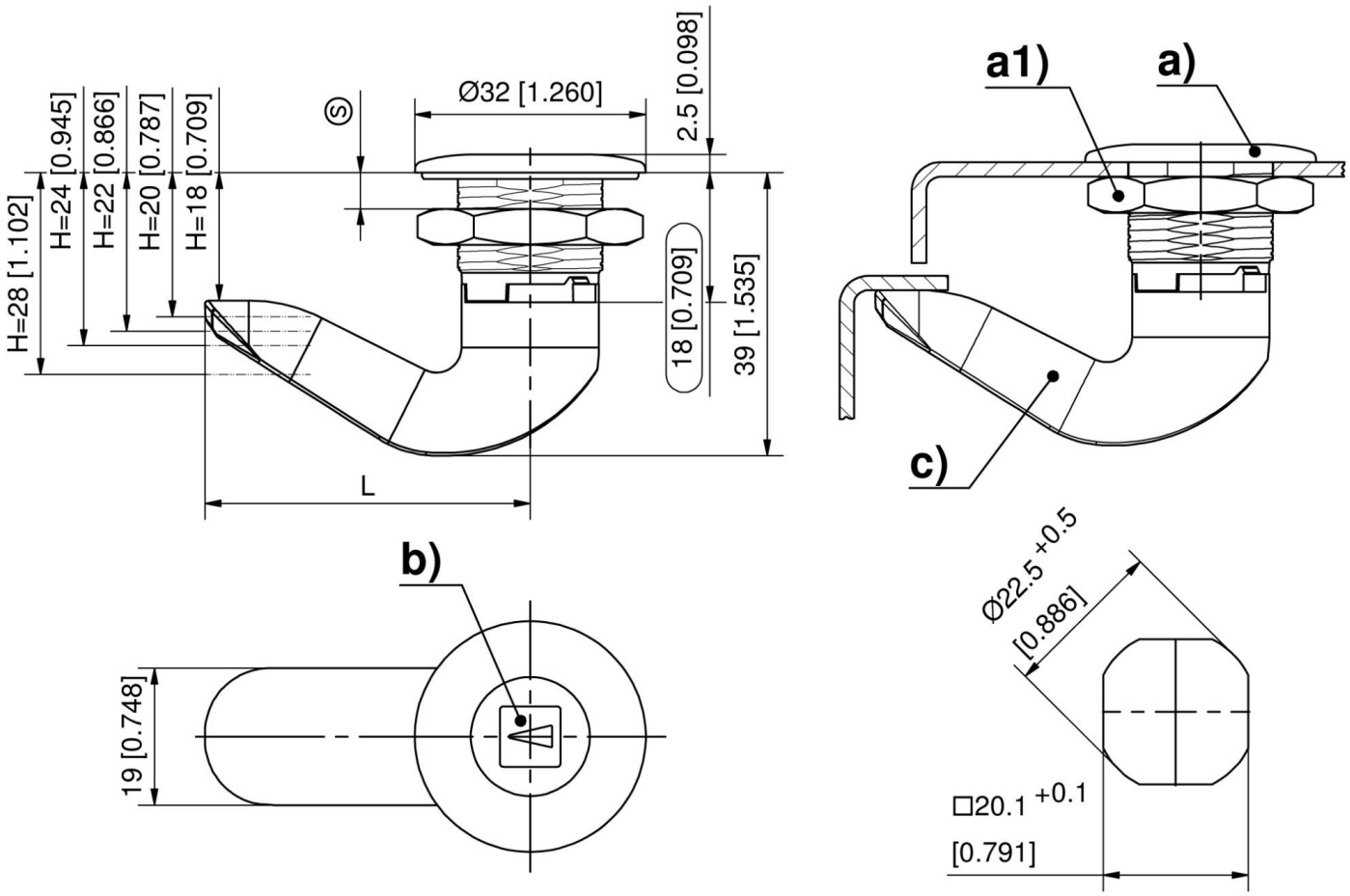
H=28 [1.102]
H=24 [0.945]
H=22 [0.866]
H=20 [0.787]
H=18 [0.709]
Ⓢ
Ø32 [1.260]
2.5 [0.098]
18 [0.709]
39 [1.535]
L
a1)
a)
c)
b)
19 [0.748]
Ø22.5 +0.5
[0.886]
□20.1 +0.1
[0.791]