POIGNÉE CUVETTE À ENCASTRER À VISSER 138 X 88 MM

19-7-3845

Goujons en inox 304.

A (longueur)	138 mm
Matière	inox 304
Poids (g)	170 g
B (largeur)	88 mm
C (épaisseur)	26 mm
Finition	satiné

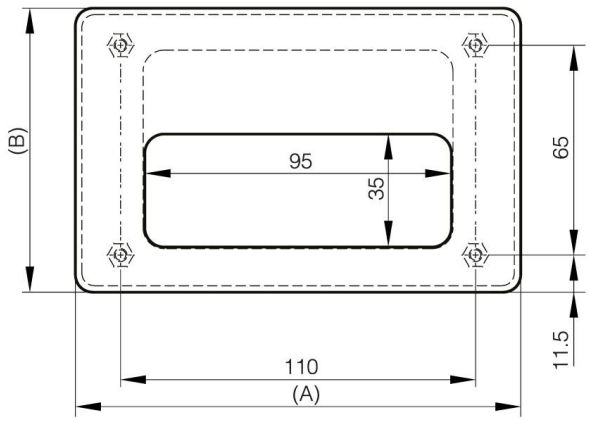
(B)
95
35
65
11.5
110
(A)

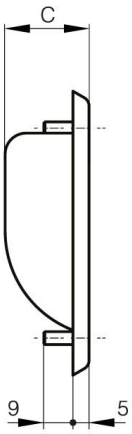
C
9
5

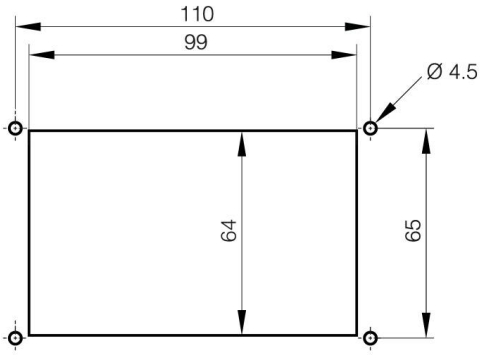
110
99
Ø 4.5
64
65