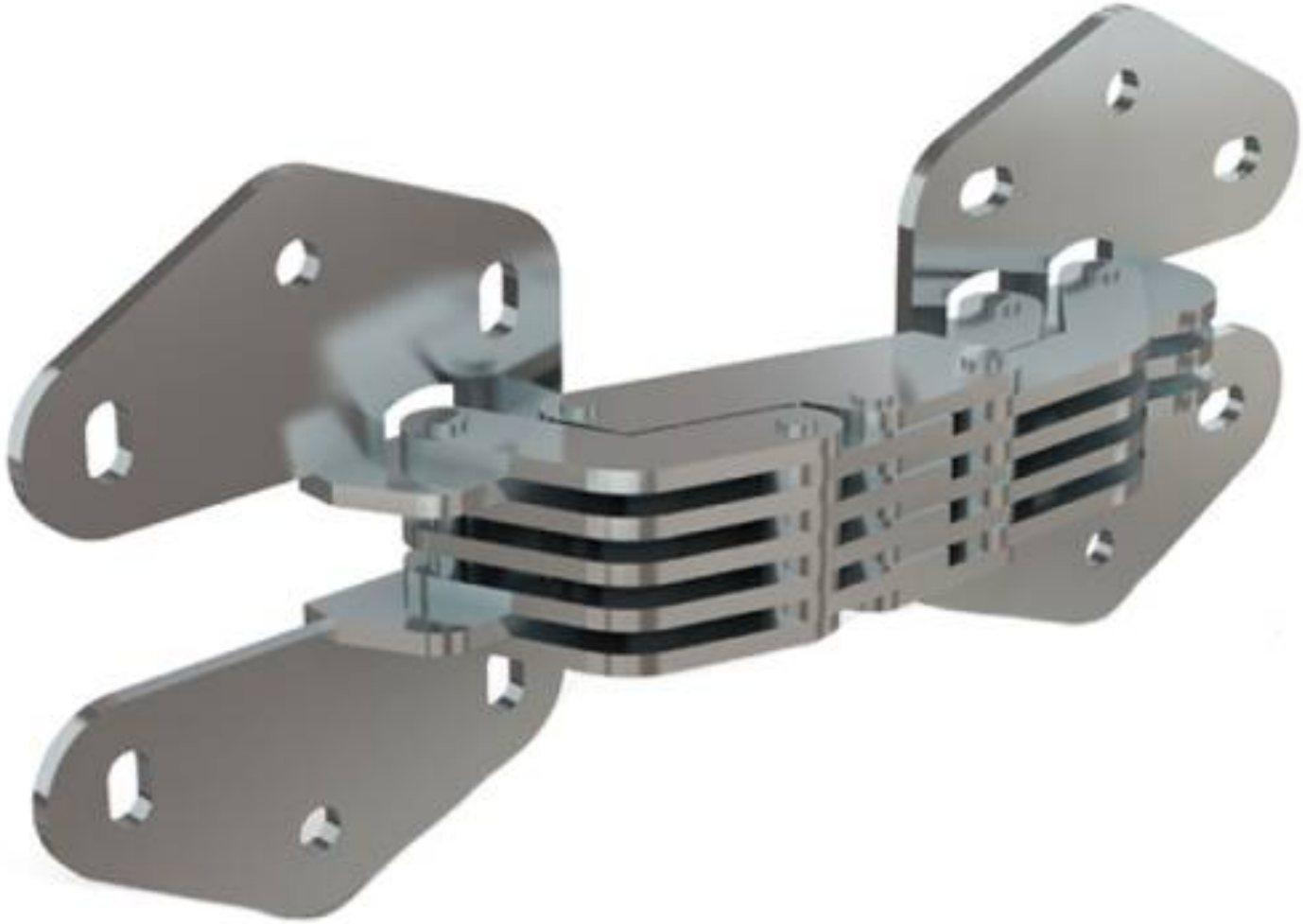

CHARNIÈRE INVISIBLE - OUVERTURE 90° TYPE C

70-1-3626

Caractéristiques générales :
- Pour montage encastré ou en applique.
- Montage horizontal conseillé.
- Ouverture de la porte 90° maximum.

Charnière préconisée pour des panneaux d'épaisseur 20 mm maxi. Prévoir un jeu de 0.5 à 1.5 mm entre le

dormant et l'ouvrant.
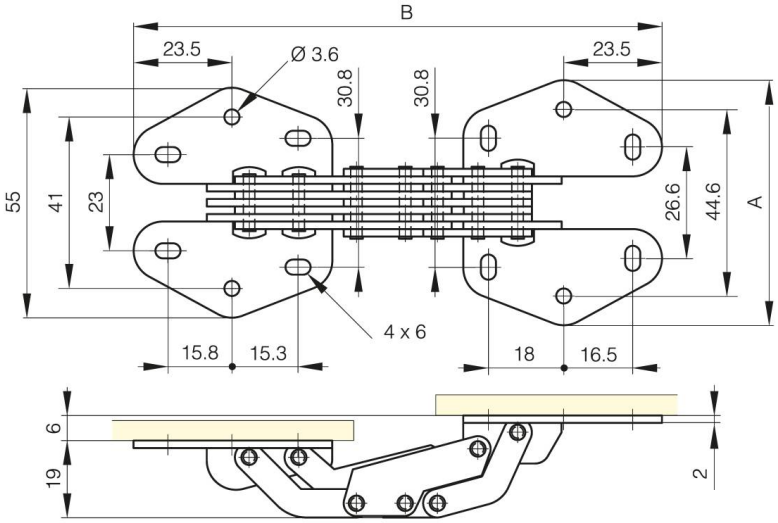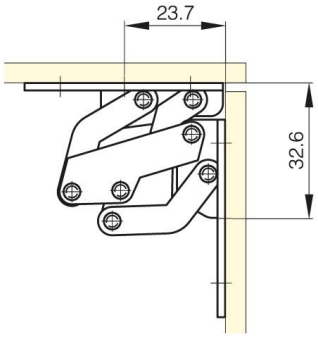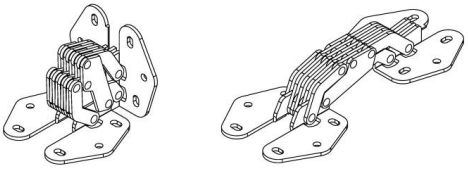
A	58.6 mm
Matière	acier
Poids (g)	160 g
B	126.5 mm
Finition	zingué