CHARNIÈRE INVISIBLE À BIELLETTES - OUVERTURE 90°

70-1-3625

Axes et biellettes en inox 430 pour la référence 70-1-3520.
Axes et biellettes en inox 316L pour la référence 70-1-3625.
Caractéristiques de montage :
- Pour montage encastré ou en applique.
- Pour montage à droite ou à gauche.
- Pour axe vertical ou horizontal.

Si nécessaire, nous consulter pour adaptation.
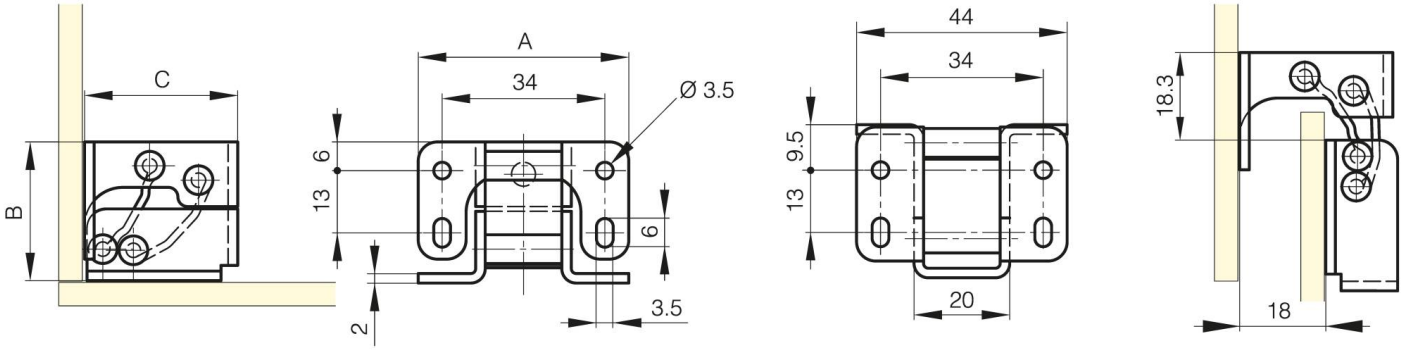
A	44 mm
Matière	inox 316L
Poids (g)	65 g
B	29 mm
C	32 mm
Finition	brut