CHARNIÈRE FRICTION AVEC 2 AXES DE ROTATION - 50 X 76 MM

70-7-3621

- Rotation sur 2 axes avec friction : maintien en position quelque soit l'angle.
- Rotation selon l'axe horizontal : couple de friction de 7 N.m.
- Rotation selon l'axe vertical : couple de friction de 3 N.m.
- Idéal pour le maintien en position d'écran de contrôle.
- L'axe de rotation horizontal permet d'incliner l'écran de 0° à 180°.
- Un perçage permet de bloquer l'inclinaison à 120° à l'aide d'un axe (non fourni).

- L'axe de rotation vertical permet de faire pivoter l'écran sur 360°.
- Différents perçages permettent d'intégrer des butées pour bloquer la rotation :
soit de 90° à droite ou à gauche.
soit de 30° à droite ou à gauche.
- Un trou au centre de la platine de fixation horizontale permet de faire passer les câbles d'alimentation électrique.
Produit majoritairement en inox, pour avoir le descriptif complet des matières nous contacter.
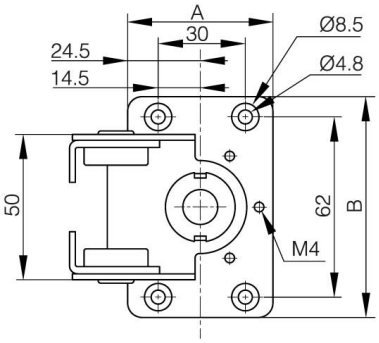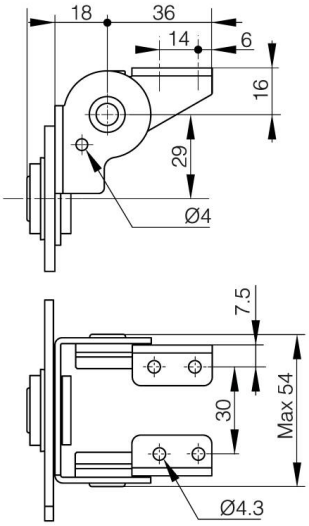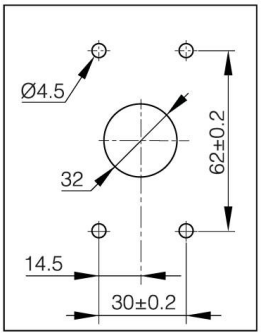
A	50 mm
Matière	inox 430
Poids (g)	232 g
Couple	7 N.m (axe X) / 3 N.m (axe Z) N.m
B	76 mm
Finition	poli