CHARNIÈRES EN PROFIL ALUMINIUM POUR FORTES CHARGES

72-1-4241

Ces charnières ont les mêmes cotes et le même aspect que les charnières à ressort pour fortes charges (références : 72-1-4231, 72-1-4232, 72-1-4258 et 72-1-4259).
L'axe est libre et elles peuvent être associées avec les charnières à ressort.

A	100 mm
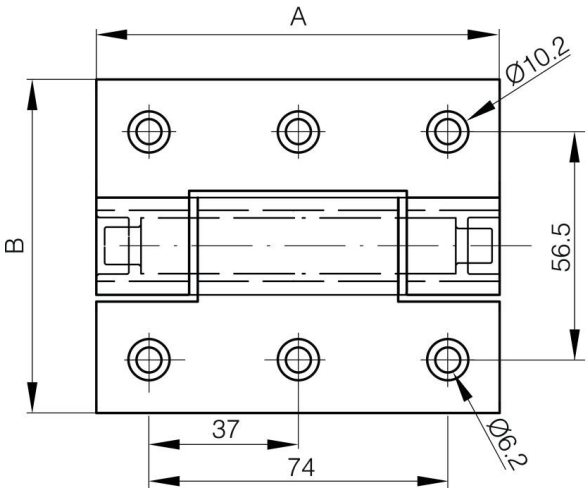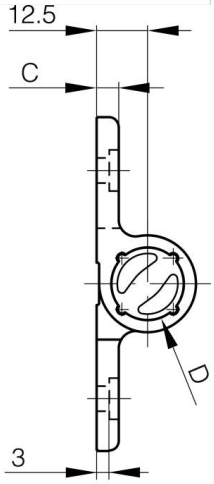
Matière	alu 6082 T5
Poids (g)	149 g
B	82.5 mm
C	5.5 mm
D (diamètre broche ou fil)	24
Finition	anodisé incolore