GÂCHES POUR GRENOUILLÈRES 16-7-3723 ET 16-7-3724

16-7-3730

A (longueur)	27.4 mm
Note	percée
Matière	inox 304
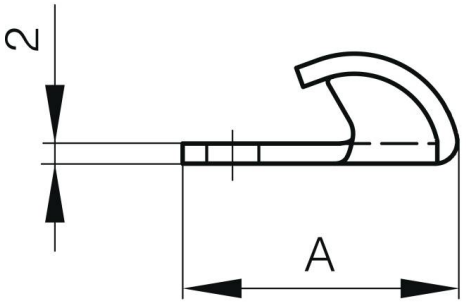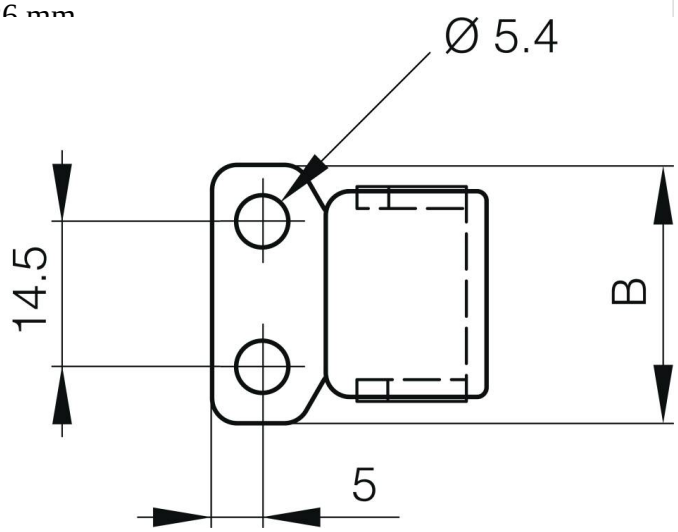
Poids (g)	10 g
B (largeur)	26 mm