COULISSEAUX TÉLESCOPIQUES À DÉVERROUILLAGE AUTOMATIQUE EN INOX SATINÉ

24-7-3552

Charge maxi : 15 kg.

A (longueur)	133 mm
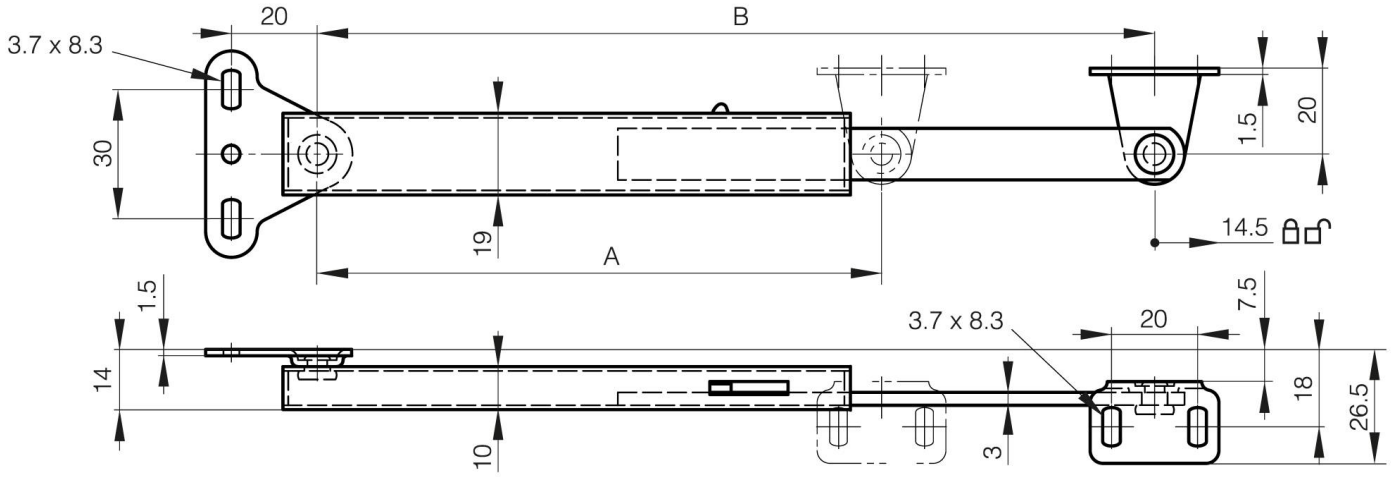
Matière	inox 304
Poids (g)	125 g
B (largeur)	195 mm