CHARNIÈRES LONGUEUR 60 À 100 MM

50-1-3564

Toutes les broches sont bouterollées à l'exception des références : 50-7-3552, 50-7-3553 et 50-7-3554.

A	100 mm
Note	non percée broche bouterollée 5 charnons
Matière	acier
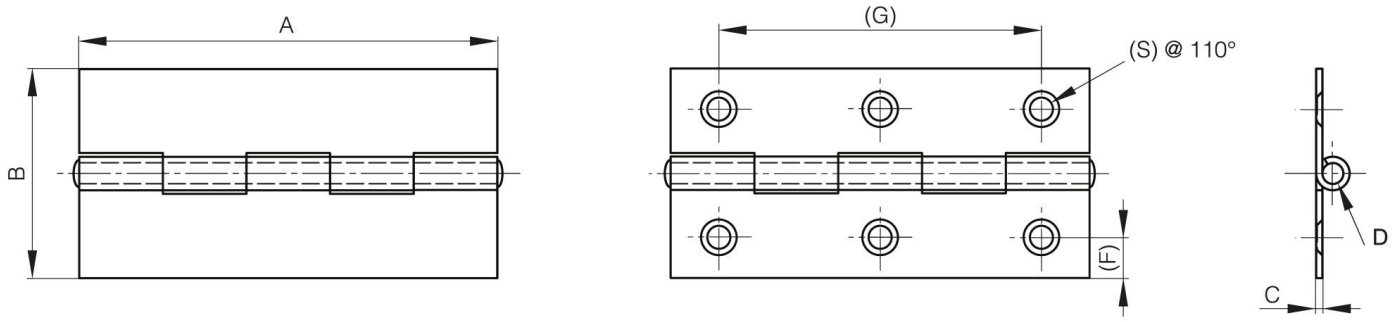
Poids (g)	92 g
B	50 mm
C	1.5 mm
D (diamètre broche ou fil)	5
Finition	brut
Nouvelle référence	NEW