CHARNIÈRES LONGUEUR 60 À 100 MM

50-7-3554

Toutes les broches sont bouterollées à l'exception des références : 50-7-3552, 50-7-3553 et 50-7-3554.

A	80.5 mm
Note	percée 8 charnons
Matière	acier
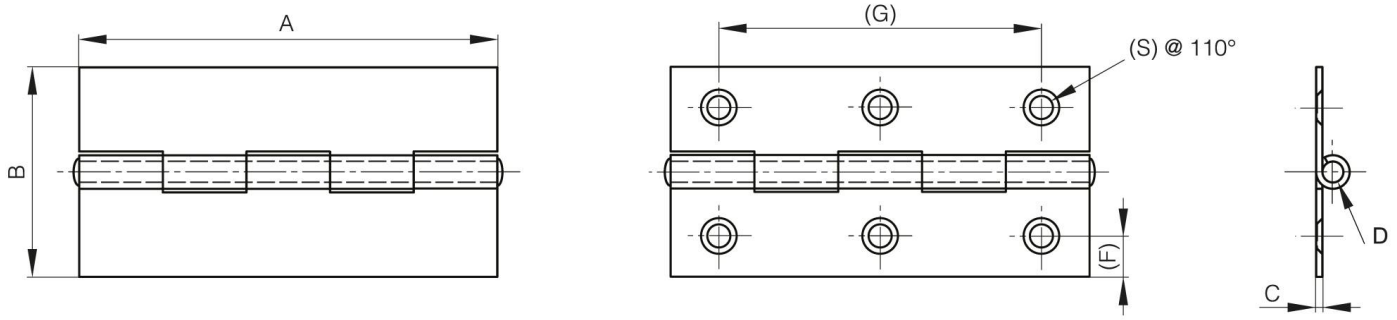
Poids (g)	47 g
B	45.4 mm
C	1 mm
S (diamètre trou)	4.6 mm
D (diamètre broche ou fil)	3.5
F (entraxe)	9.6 mm
G (pas des trous)	59.3 mm
Finition	brut