CHARNIÈRE 50 X 30 MM

52-1-3571

Charnière percée avec une broche rivetée.

A (longueur)	50 mm
Matière	inox 304
Poids (g)	18 g
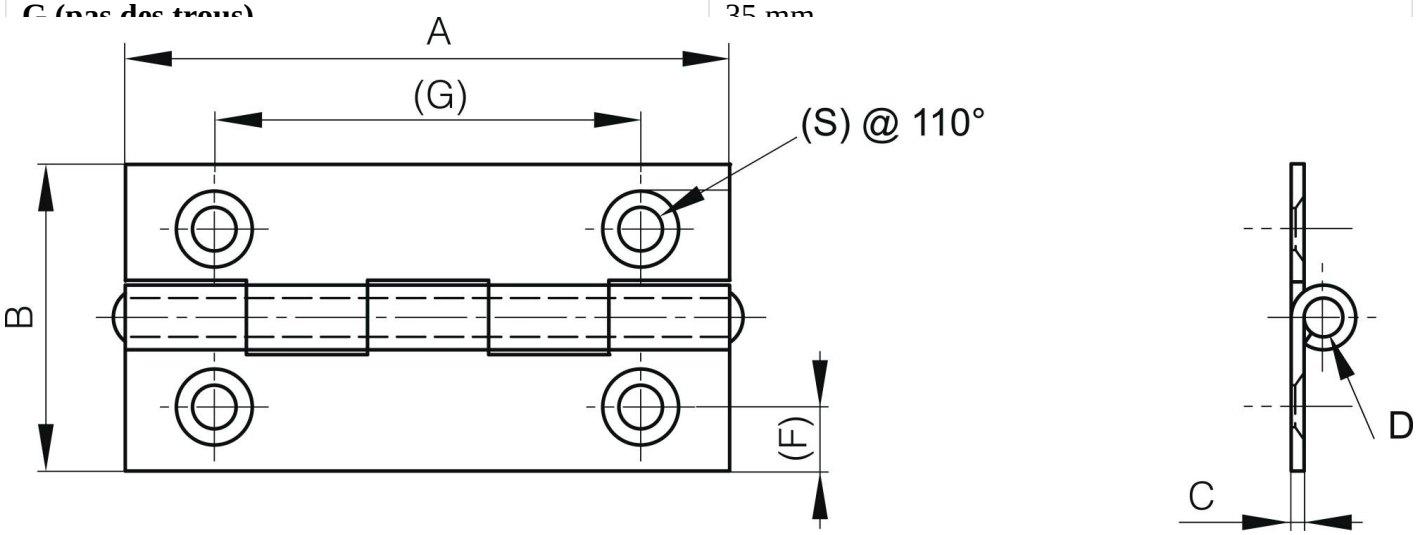
B (largeur)	30 mm
C (épaisseur)	1 mm
S (diamètre trou)	3.5 mm
D (diamètre broche ou fil)	3
F (entraxe)	6.5 mm
G (pas des trous)	35 mm