CHARNIÈRES LONGUES LARGEUR 50 MM

42-1-4352

Angle d'ouverture 270°. Autres longueurs sur demande. Broches spéciales sur demande.
Nous consulter pour un perçage spécial.
La charnière en acier galvanisé est fabriquée à partir d'acier prégalvanisé. Les chants de découpes ne sont donc pas galvanisés.

A (longueur)	2040 mm
Note	percée
Matière	inox 304
Poids (g)	1270 g
B (largeur)	50 mm
C (épaisseur)	1.2 mm
S (diamètre trou)	4 mm
E (Charnon ou épaisseur)	30 mm
D (diamètre broche ou fil)	3
F (entraxe)	28 mm
G (pas des trous)	60 mm
Finition	brut
Matière broche	inox

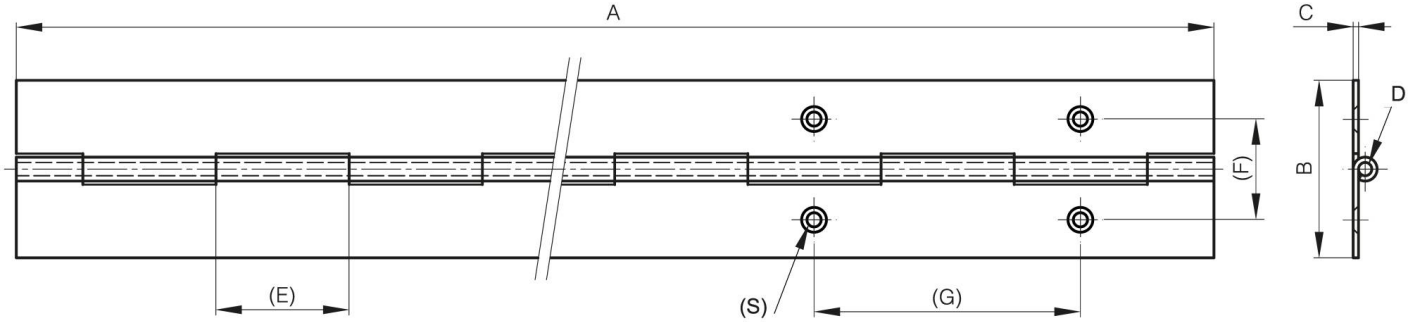
A
C
D
B
(F)
(E)
(S)
(G)