BISAGRA DE BLOQUEO MULTIÁNGULO B CON PALANCA

15-7-3571

Ajusta fácilmente el ángulo giro de la bisagra accionando la palanca. El bloqueo permite mantener la bisagra en posición de 0° a 180° en incrementos de 10°. La bisagra se desbloquea temporalmente mientras se empuja la palanca. La bisagra permanece desbloqueada cuando se levanta la palanca. La bisagra se puede utilizar con la bisagra B de eje libre (15-7-3572 o 15-7-3573). Palanca, pasador, tapa: plástico. Tornillos recomendados: M5. Par de desbloqueo 45 Nm
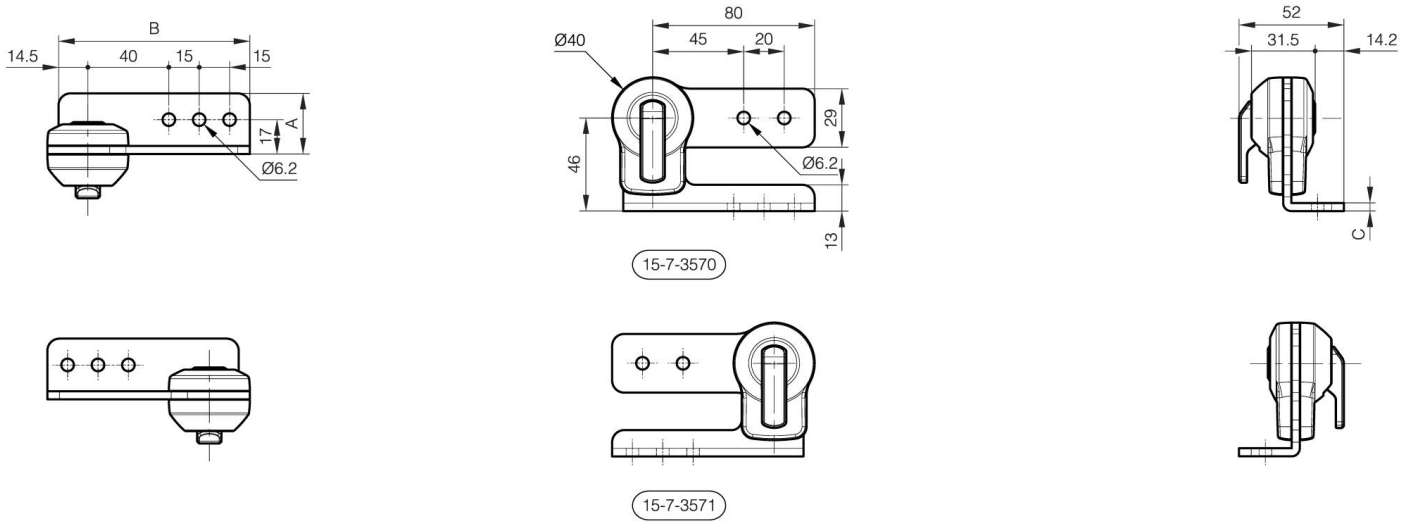
A	30 mm
Nota	Tipo 2
Material	acero
Peso (g)	305 g
B	94.5 mm
C	4 mm
Acabado	niquelado