# BISAGRA DE TORSIÓN ASISTIDA POR RESORTE

**71-7-3911**

El resorte incorporado hace que las tapas se abrán con mayor facilidad (la bisagra es para tapas de apertura superior). El par de retención se puede ajustar con una llave hexagonal (0 a 3,5 Nm). Resistencia al ciclismo: 50.000 ciclos. Temperatura de funcionamiento: 0°/+40°C. La bisagra se entrega con un pasador adjunto. Mantiene la bisagra abierta. No lo desmonte hasta que la bisagra esté instalada. La funda opcional se vende por separado (22-7-3556).
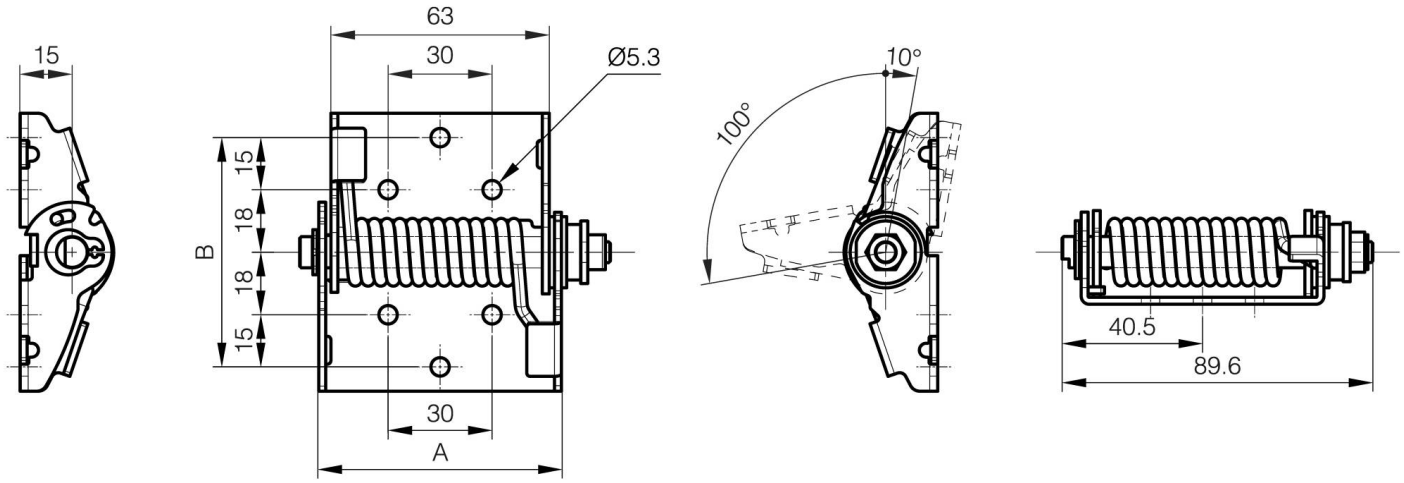
| | |
|---|---|
| **A** | 70 mm |
| **Material** | acero inoxidable 304 |
| **Peso (g)** | 222 g |
| **B** | 66 mm |
| **Acabado** | pulido |