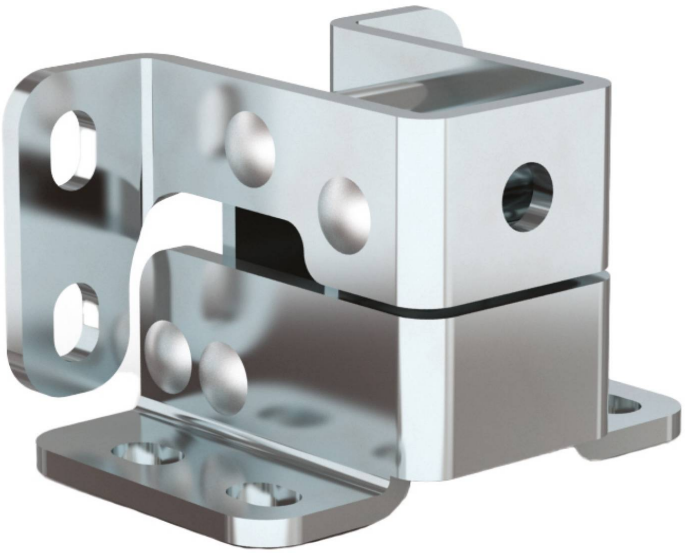

BISAGRAS OCULTAS - APERTURA DE 125°

70-1-3639

Eslabones en aluminio.
Pasadores en acero inoxidable 430 para 70-1-3639.
Pasadores en acero inoxidable 304 Cu para 70-1-3640.
Características de montaje:
- Para puertas encajables o puertas de superficie.
- Opciones LH o RH.
- Para aplicaciones horizontales o verticales.

El ángulo de apertura varía según el espesor de la puerta:
- 2 mm de espesor: ángulo de apertura de 125°.
- 8 mm de espesor: ángulo de apertura de 110°.
- 13 mm de espesor: ángulo de apertura de 100°.

Consúltenos por soluciones a medida.

Producido principalmente en acero inoxidable, para una descripción completa de los materiales contáctenos.

A	44 mm
Material	acero
Peso (g)	60 g
B	29 mm
C	32 mm
Acabado	galvanizado

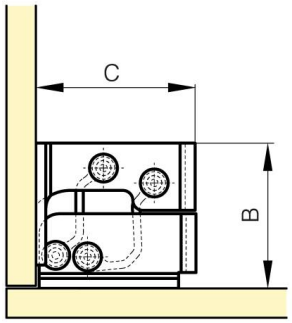
C
B

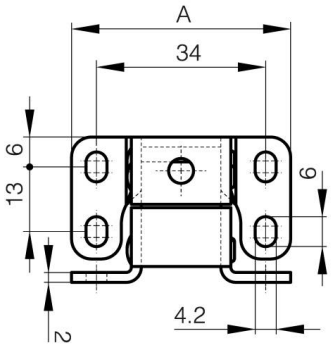
A
34
6
13
6
2
4.2

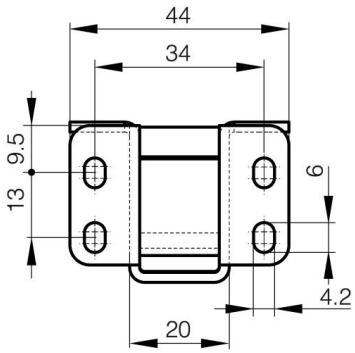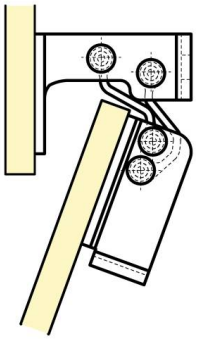
44
34
9.5
13
6
4.2
20