PESTILLO DE PALANCA SIN GANCHO - 73,5 MM

16-1-4130

Con orificio para pasador de bloqueo. Gancho no incluido.

A	73.5 mm
Material	acero
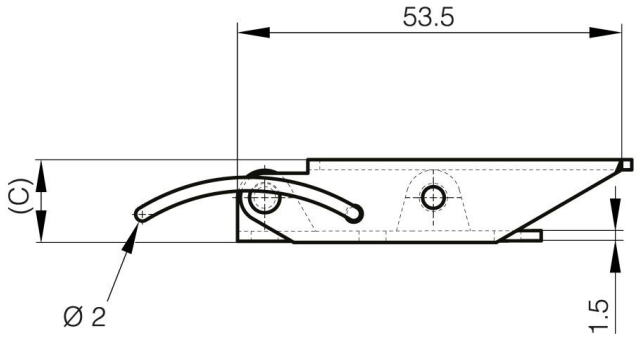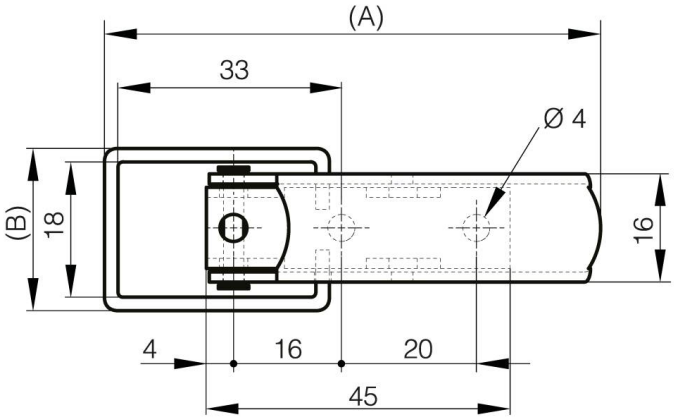
Peso (g)	29 g
B	22 mm
C	13 mm