MINI PESTILLO MAGNÉTICO DE ROSCA CON CONTRAPLACA - FUERZA 3 KG

16-7-4293

El mini cierre magnético es ideal para espacios reducidos.
Materiales: PBT (polímero), acero, neodimio.
Contraplaca: acero.
Viene con 4 tornillos.

A	34 mm
Material	polímero
Peso (g)	13 g
B	12 mm
C	6 mm
E	11 mm
D	25
F	30 mm
G	20 mm
Acabado	blanco

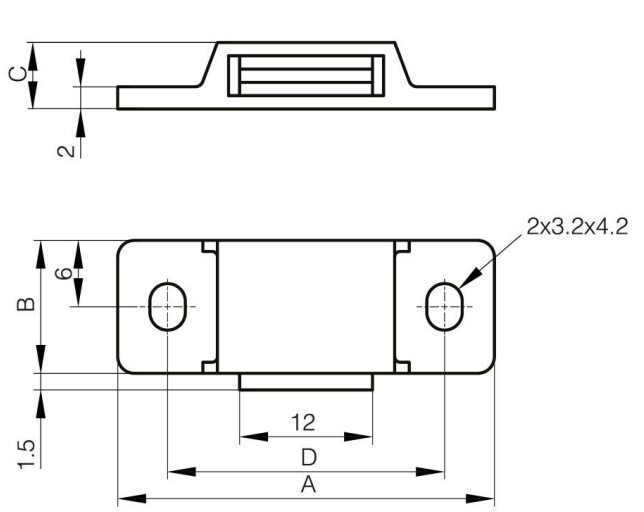
C
2
2x3.2x4.2
6
B
1.5
12
D
A

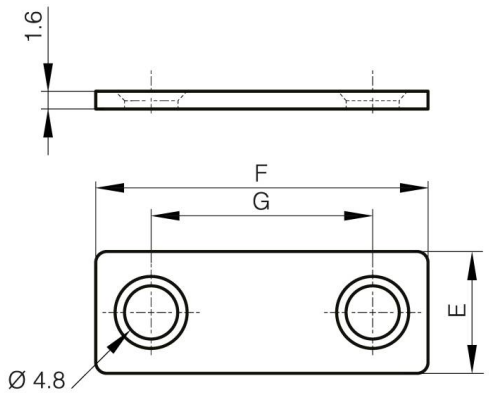
1.6
F
G
E
Ø 4.8