CERROJO ACCIONADO POR RESORTE CON SISTEMA DE BLOQUEO B

16-1-9007

Aplicaciones reforzadas. Con bloqueo en posición abierta.

A	132 mm
Material	acero

Peso (g)	175 g
B	50 mm

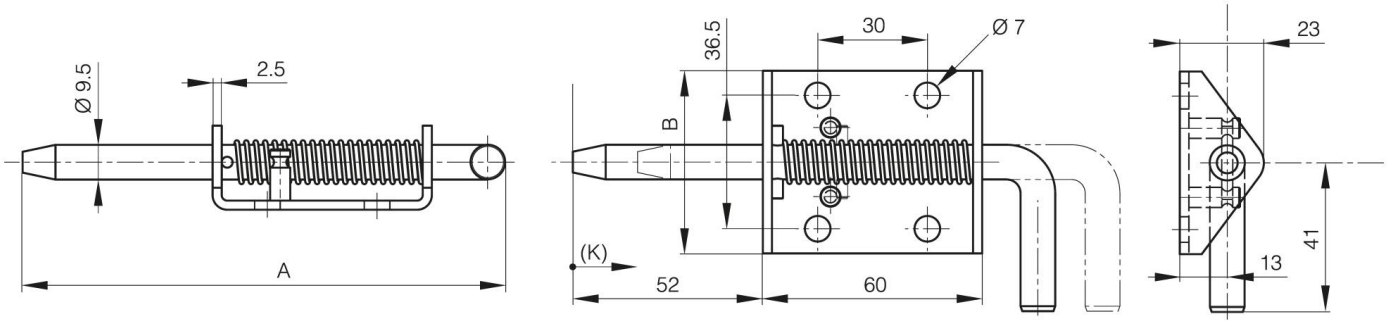

K	17 mm