BISAGRA OCULTA - APERTURA DE 110°

70-1-3557

Bisagra oculta de alta resistencia.
Probado a 10.000 ciclos utilizando 2 bisagras con un peso de puerta de 30 kg de 800mmx 600mm.
Eslabones de aluminio anodizado.
Para cada referencia, la posición de los orificios oblongos es diferente.
Por favor consúltanos para más información.

A	102 mm
Material	acero
Peso (g)	520 g
B	80.5 mm
C	76 mm
Acabado	galvanizado

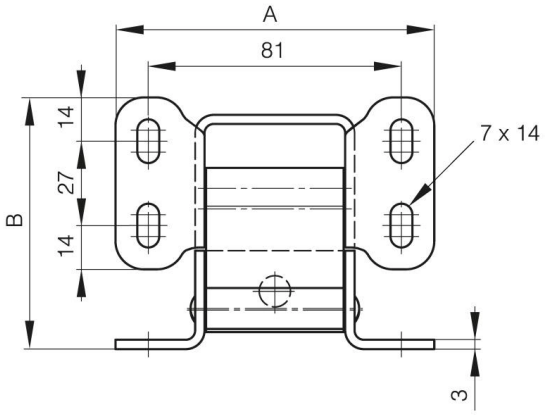

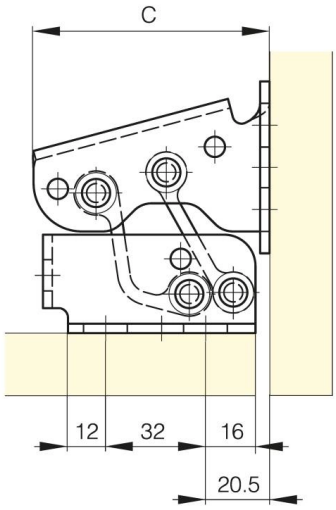

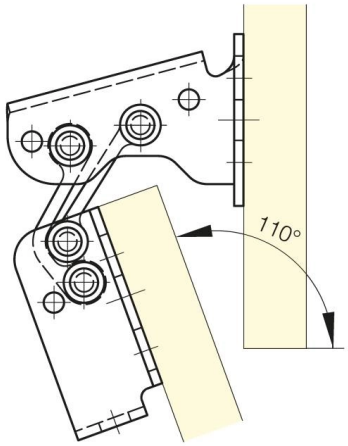

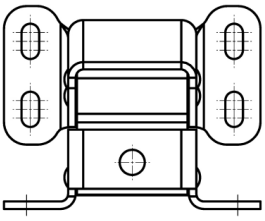

70-1-3557

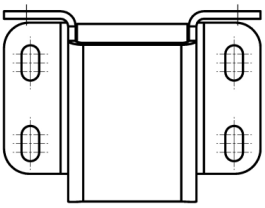

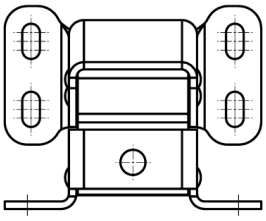

70-1-3683

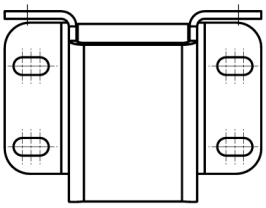

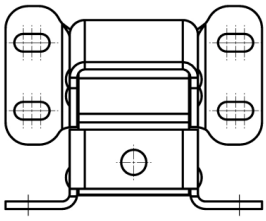
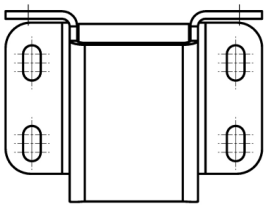
70-1-3684