TIRADOR EMPOTRADO CON CLIPS DE FIJACIÓN 187 X 79 MM

19-7-3689

Espesor de la puerta: 1,5 a 2 mm.
Se suministra con clips de fijación.

A	187 mm
Material	ABS
Peso (g)	85 g
B	79 mm
C	22 mm
Acabado	negro

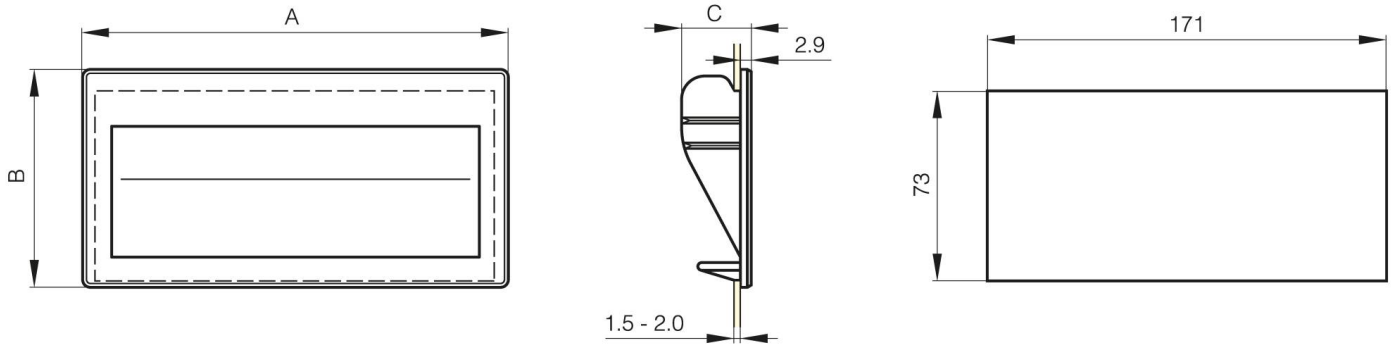
A
B
C
2.9
1.5 - 2.0
171
73