COMPÁS CON DESBLOQUEO AUTOMÁTICO EN ACERO INOXIDABLE

24-7-3553

Capacidad de carga: 15 kg.

A	170 mm
Material	acero inoxidable 304
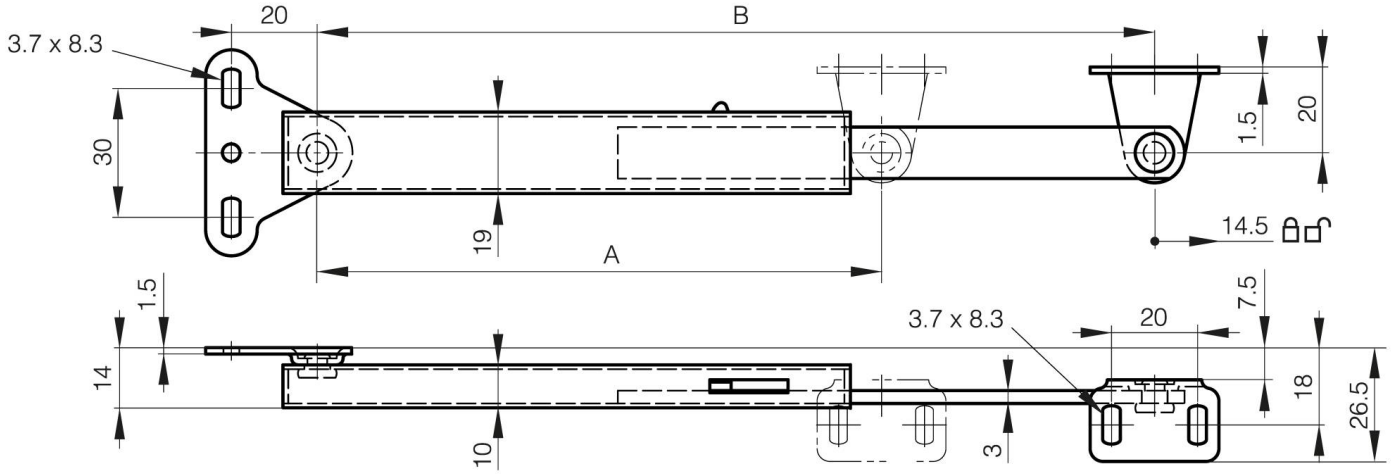
Peso (g)	150 g
B	270 mm