UNSICHTBARES SCHARNIER MIT ÖFFNUNGSWINKEL 110°

70-1-3684

Verstärkte Ausführung. Im Test öffnen und schliessen 2 Scharniere eine Tür (800mm x 600mm) von 30 kg 10.000-mal.
Gelenkarme aus eloxiertem Aluminium.
Für jede Referenz ist die Position der Langlöcher unterschiedlich.
Für weitere Informationen bitte kontaktieren Sie uns.

C	76 mm
Gewicht (g)	520 g
Material	Stahl
A (Länge)	102 mm
B	80.5 mm
Dekor	verzinkt

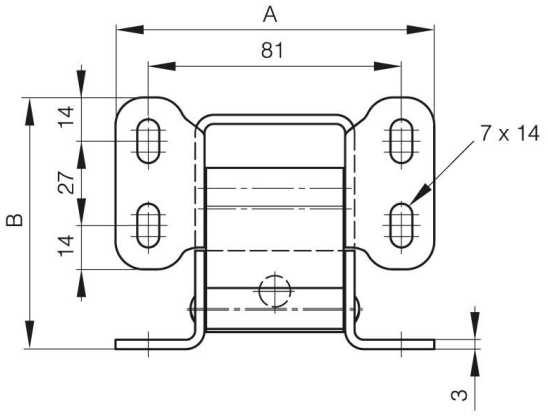

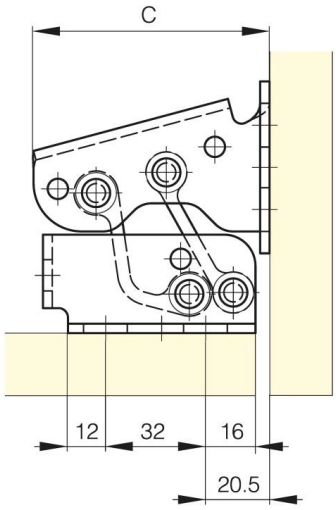

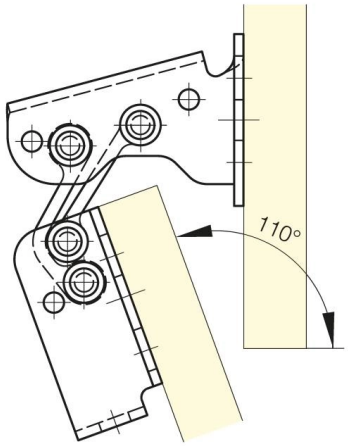

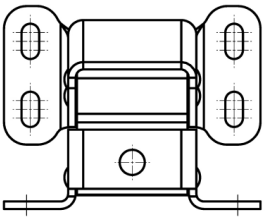

70-1-3557

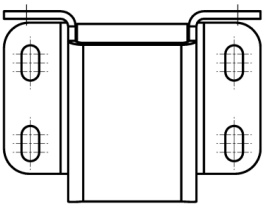

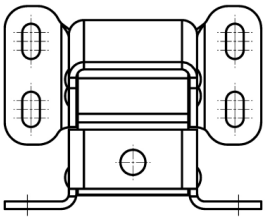

70-1-3683

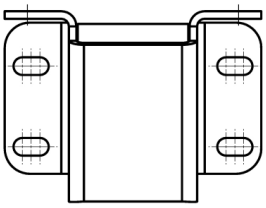

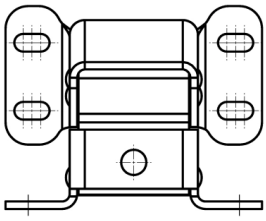
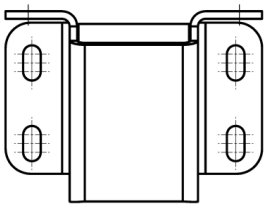
70-1-3684