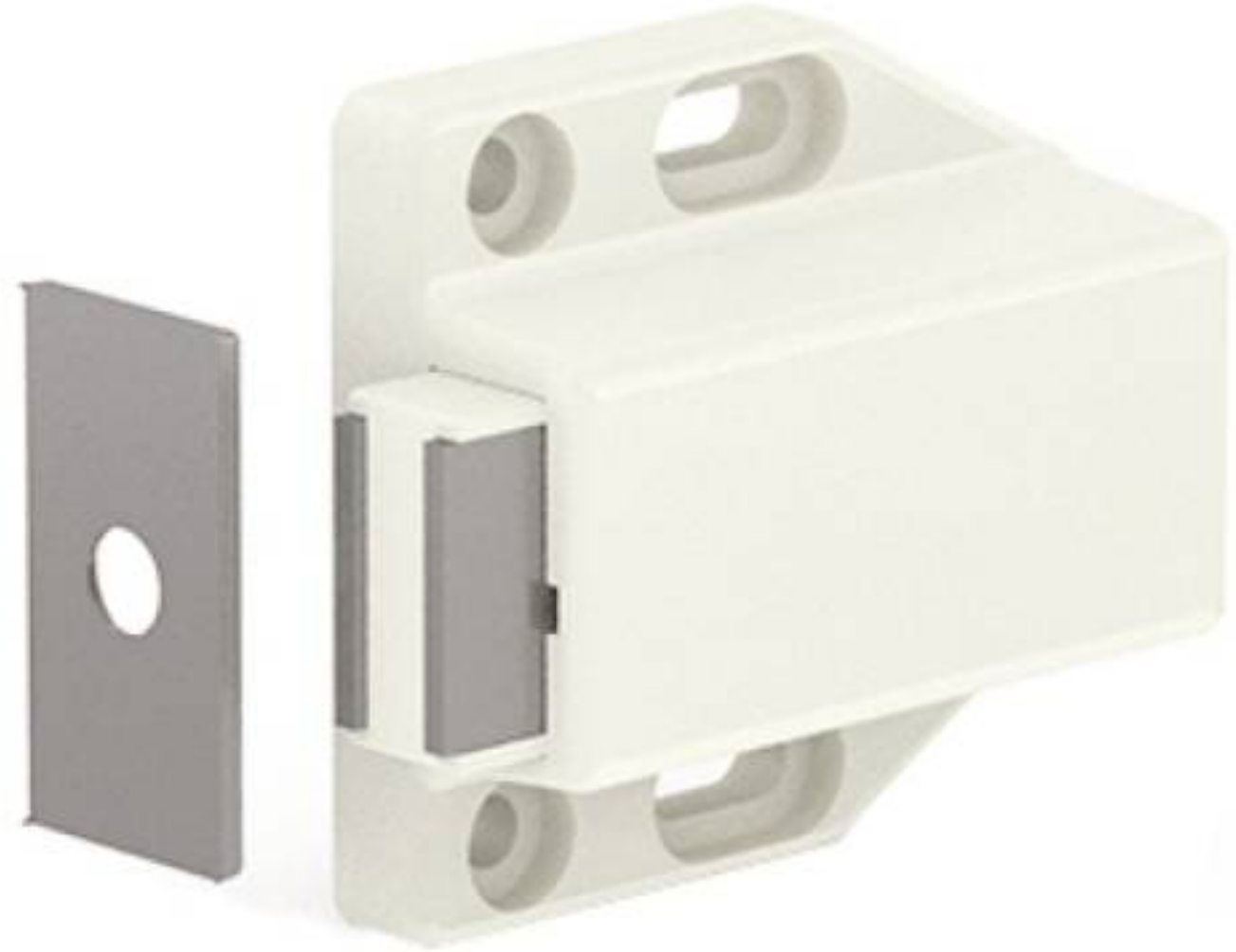

MAGNETDRUCKVERSCHLUSS

16-7-4331

Leichtes Hineindrücken, um die Tür zu öffnen.
Wenn Sie beim Schließvorgang leicht drücken, wird der Magnet die Tür anziehen
Bei aufliegenden Türen ist ein Abstand von 3,5 mm zwischen Tür und Gehäuserahmen einzuhalten.

Korpus : ABS
Gegenplatte und Schnapper : Stahl zinkchromatiert

Weiterhin enthalten:

- Gegenplatte
- 4 Rundkopf-Holzschrauben 3,1 x 13 mm
- 1 Senkkopfschraube 2,7 x 13 mm.
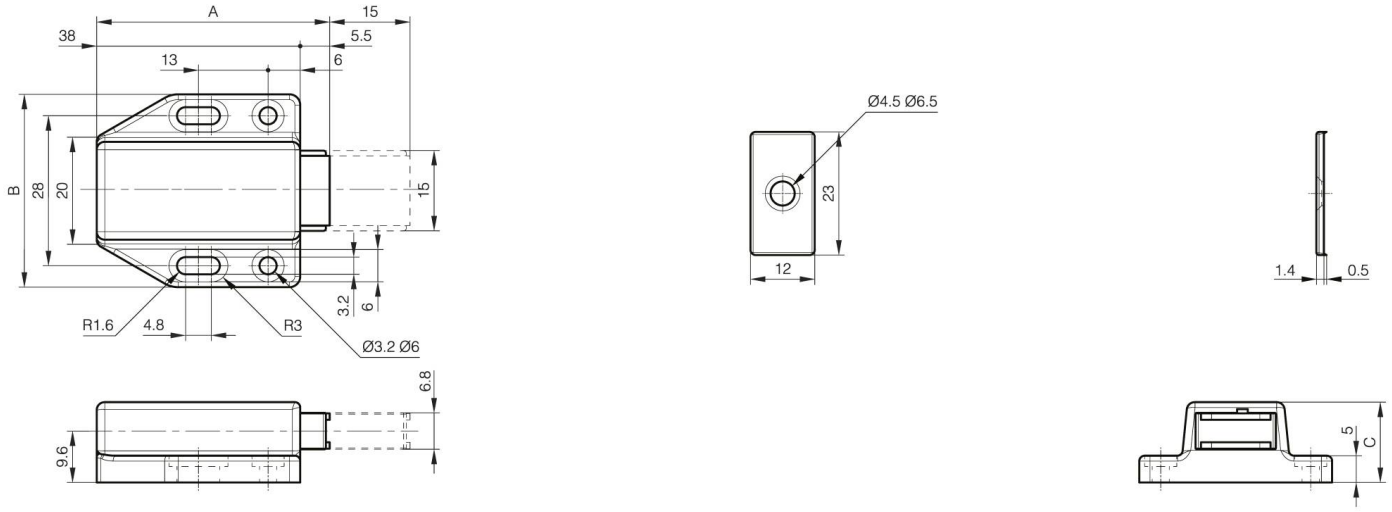
A (Länge)	43.5 mm
Material	ABS
Gewicht (g)	22 g
B	36 mm
C	15 mm
Dekor	weiss