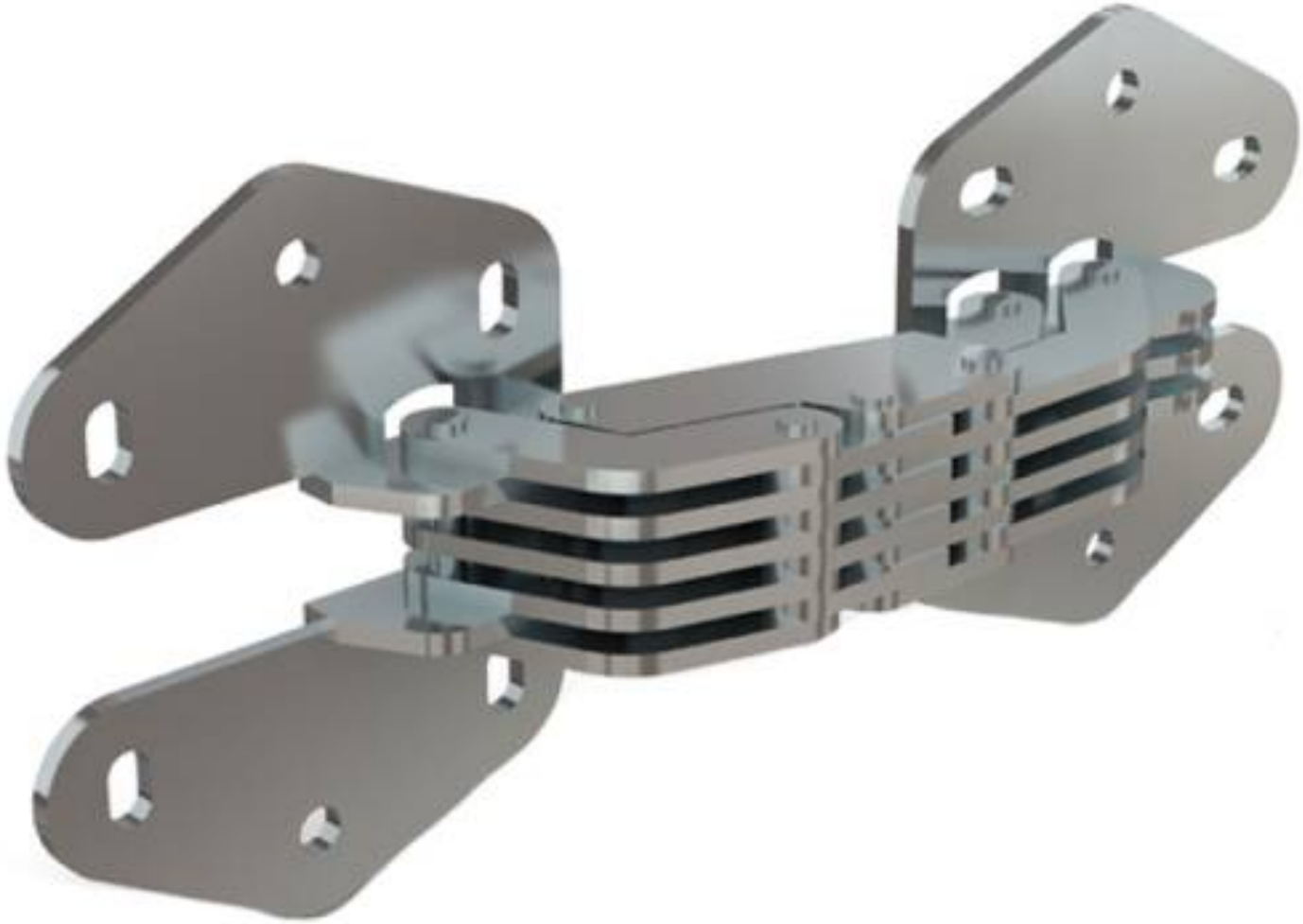

UNSICHTBARES SCHARNIER MIT ÖFFNUNGSWINKEL 90° C

70-1-3654

Hauptfeatures:
- Für aufliegende Türen oder innenliegende Türen.
- Für horizontale Anwendungen.
- 90° Öffnungswinkel max.

Türdicke maximal : 20 mm.

Mindestabstand von 0,5 bis 1,5 mm zwischen Tür und Rahmen.
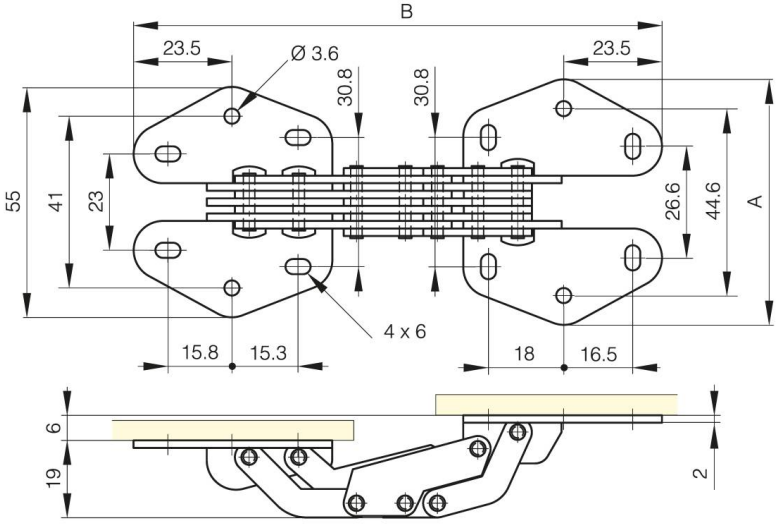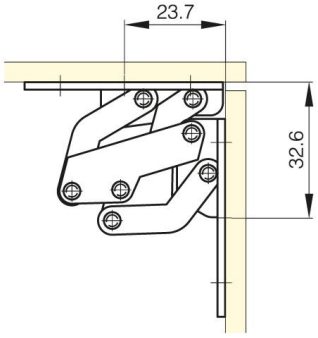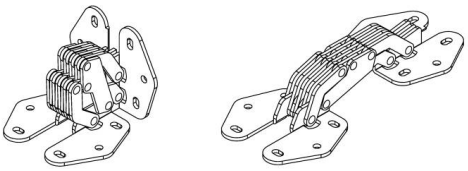
A (Länge)	58.6 mm
Material	Edelstahl 1.4301
Gewicht (g)	160 g
B	126.5 mm
Dekor	unbehandelt