# UNSICHTBARES SCHARNIER (GRÖSSE M) - ÖFFNUNGSWINKEL 125°

**70-1-3647**

Gelenkarme aus Aluminium.
Stifte aus Stahl verzinkt für 70-1-3647.
Stifte aus Edelstahl 1.4567 für 70-1-3648.

Befestigungsmöglichkeiten:
- Für versenkte oder aufgesetzte Montage.

- Rechts- oder linksseitig montierbar.
- Für horizontale oder vertikale Anwendungen.

Der Öffnungswinkel ist abhängig von der Türstärke:
- Bis 10 mm Materialstärke: Öffnungswinkel von 125°.
- 15 mm Materialstärke: Öffnungswinkel von 115°.
- 20 mm Materialstärke: Öffnungswinkel von 108°.

Für Fragen zur Montage beraten wir Sie gerne.
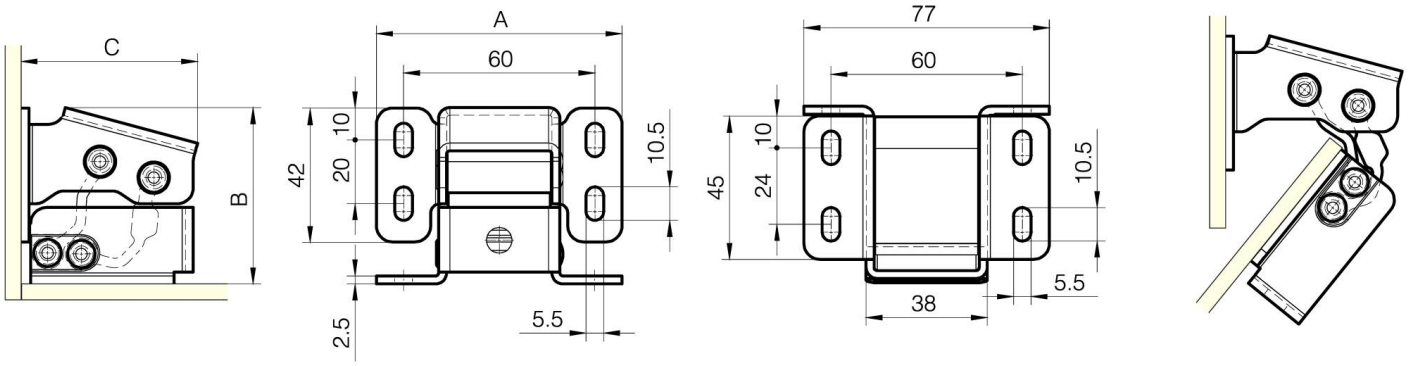
| | |
|---|---|
| **A (Länge)** | 77 mm |
| **Material** | Stahl |
| **Gewicht (g)** | 250 g |
| **B** | 55.2 mm |
| **C** | 54 mm |
| **Deker** | verzinkt |