SCHARNIER FÜR UNSICHTBAREN ANSCHLAG MIT SCHWINGARMEN (GRÖSSE M) - ÖFFNUNGSWINKEL 125°

70-1-3647

Verbindungen aus Aluminium.
Stifte aus Stahl verzinkt für 70-1-3647.
Stifte aus Edelstahl 1.4567 für 70-1-3648.

Befestigungsmöglichkeiten:
- Für versenkte oder aufgesetzte Montage.
- Rechts- oder linksseitig montierbar.
- Für horizontale oder vertikale Anwendungen.

Der Öffnungswinkel ist abhängig von der Türstärke:
- Bis 10 mm Materialstärke: Öffnungswinkel von 125°.
- 15 mm Materialstärke: Öffnungswinkel von 115°.
- 20 mm Materialstärke: Öffnungswinkel von 108°.
Für Fragen zur Montage beraten wir Sie gerne.
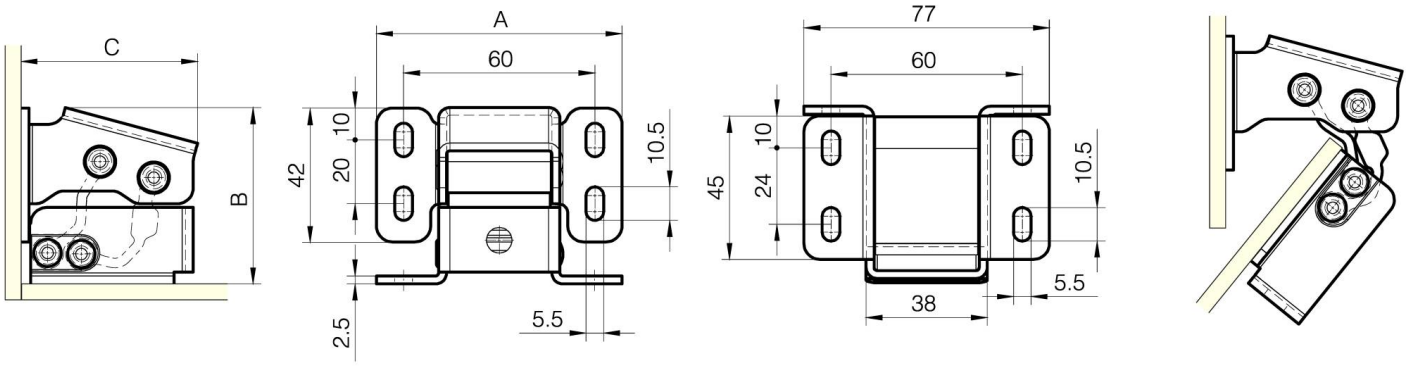
A	77 mm
Material	Stahl
Gewicht (g)	250 g
B	55.2 mm
C	54 mm
Dekor	verzinkt
Nouvelle référence	NEW