UNSICHTBARES SCHARNIER MIT LOSEM STIFT - ÖFFNUNGSWINKEL 110°

60-1-3918

Männliche Scharnierhälfte aus Stahl roh.
Weibliche Scharnierhälfte aus galvanisiertem Stahl mit Bolzen.
Entfernbarer Stift aus POM.

A	50 mm
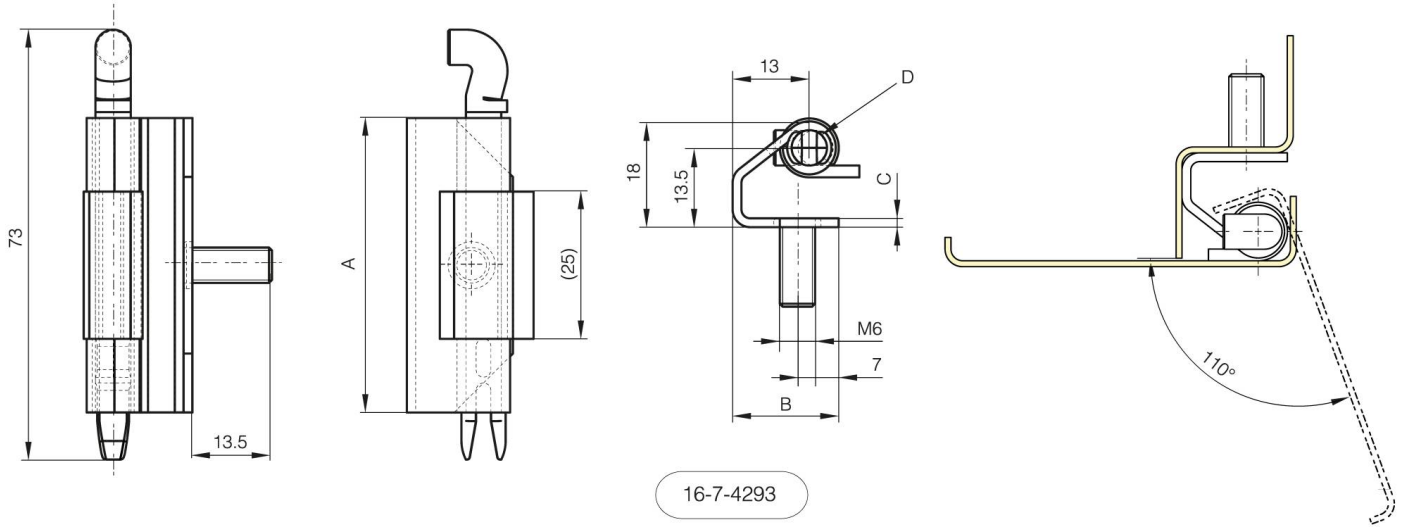
Ausführung	Männliche Scharnierhälfte aus Stahl roh.
Material	Stahl
Gewicht (g)	42 g
B	18 mm
C	1.5 mm
Dekor	roh / verzinkt
Material Stift	POM Stift