UNSICHTBARES SCHARNIER MIT HERAUSNEHMBAREN STIFT - ÖFFNUNGSWINKEL 110°

60-1-3918

Männliche Scharnierhälfte aus Stahl roh.
Weibliche Scharnierhälfte aus verzinktem Stahl mit Bolzen.
Herausnehmberer Stift aus POM.
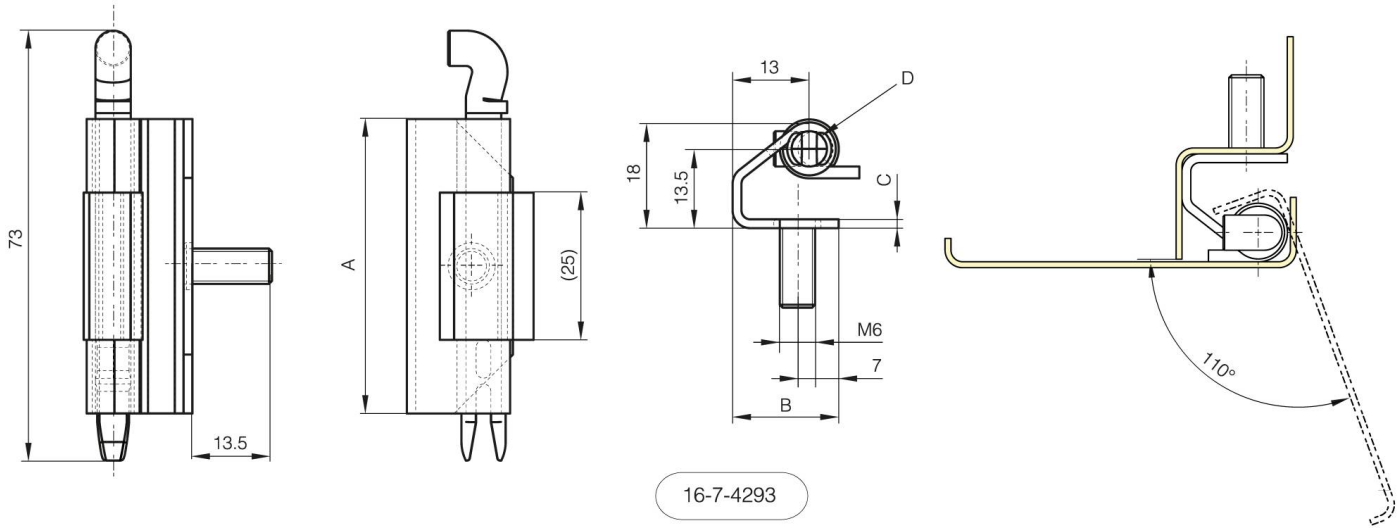
A (Länge)	50 mm
Ausführung	Männliche Scharnierhälfte aus Stahl roh.
Material	Stahl
Gewicht (g)	42 g
B	18 mm
C	1.5 mm
Deker	roh / verzinkt