GEROLLTE STANGENSCHARNIERE BREITE 25 MM

41-1-3559

Alle hier aufgeführten Scharniere können auf Anfrage in anderen Längen und mit anderen Stiftmaterialien geliefert werden. Diese Scharniere öffnen mindestens um 270°.
Ausführung gebohrt auf Anfrage. Das Scharnier wird aus bereits vorverzinktem Stahl gefertigt. Die Schnittkanten sind demnach nicht verzinkt.

A (Länge)	1000 mm
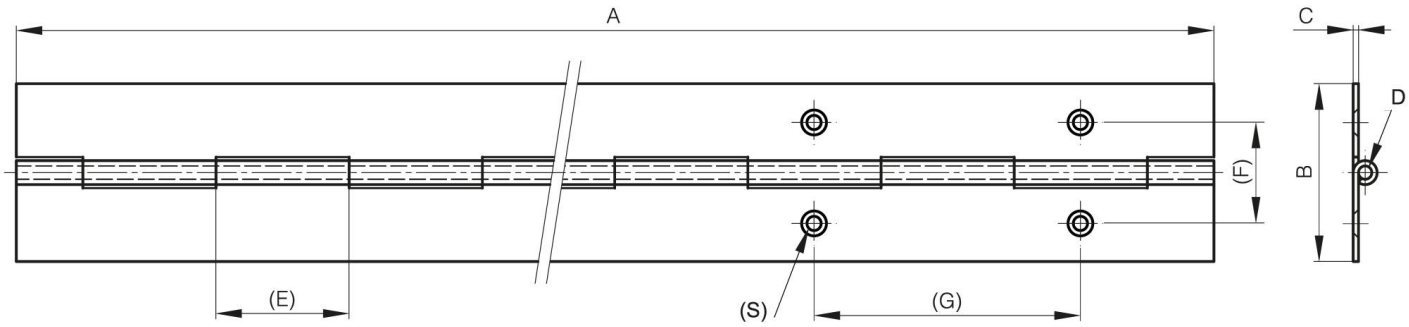
Ausführung	ungebohrt
Material	Alu 5754
Gewicht (g)	90 g
B	25 mm
C	0.8 mm
E	15 mm
D (Durchmesser)	2
Deker	unbehandelt