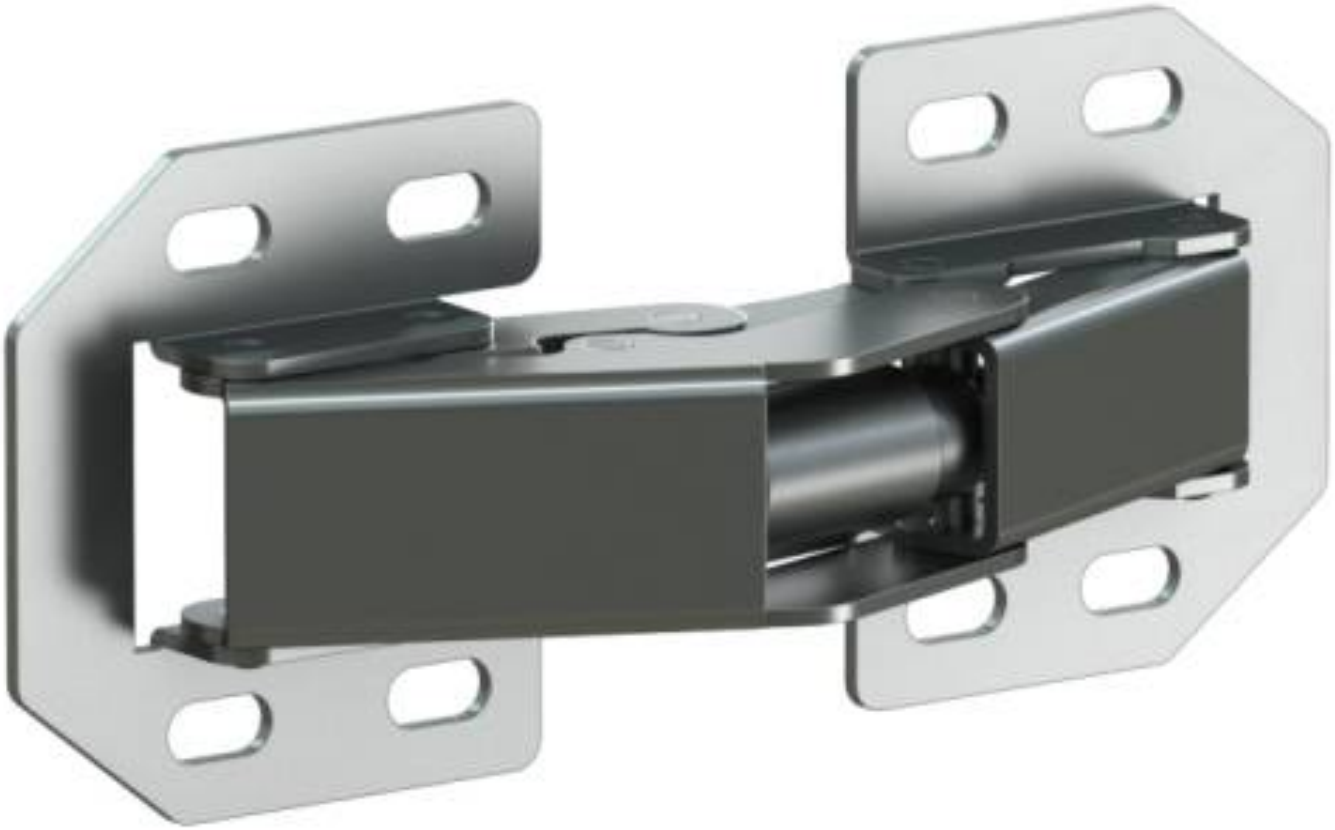

FEDERUNTERSTÜTZTE, UNSICHTBARE SCHARNIERE MIT ÖFFNUNGSWINKEL 90°

70-1-9003

Hauptsächlich hergestellt aus Edelstahl, für eine vollständige Beschreibung der Materialien, bitte kontaktieren Sie uns.

A (Länge)	44 mm
Material	Stahl
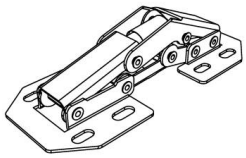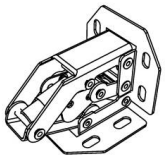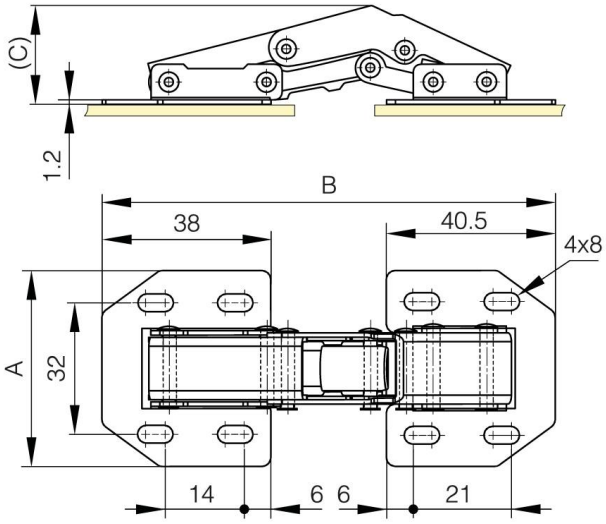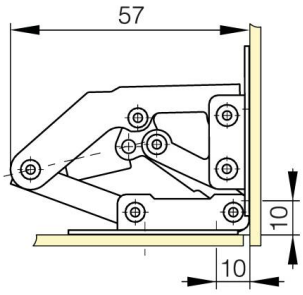
Gewicht (g)	70 g
B	104.5 mm
C	36 mm