SCHWERLAST-KUNSTOFFSCHARNIER - ÖFFNUNGSWINKEL 180°

54-1-9000

Stift aus Edelstahl 1.4301. Öffnungswinkel maximal 180°.

A (Länge)	108 mm
Material	Polyamid
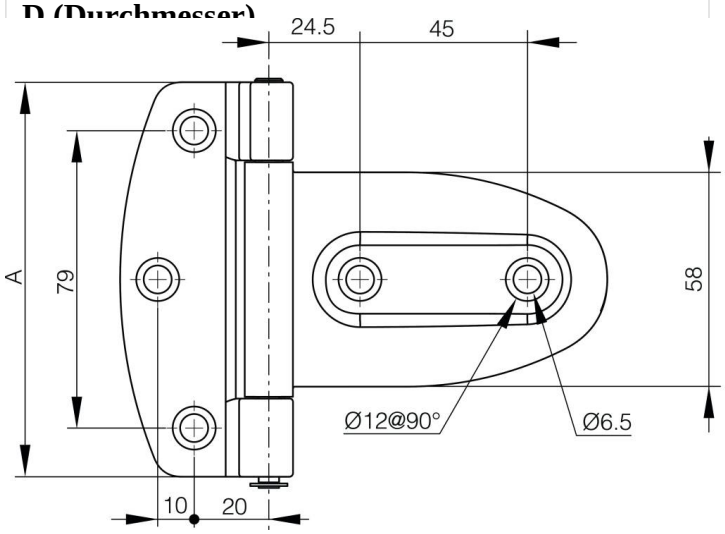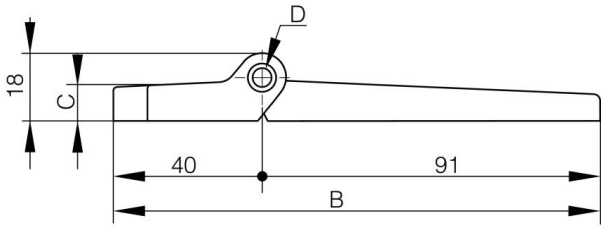
Gewicht (g)	100 g
B	131 mm
C	9.5 mm
D (Durchmesser)	6