ALUMINIUMPROFIL-SPANNFEDERSCHARNIERE 1,3 N.M - DURCHMESSER 13

72-1-4223

Drehmoment der Feder öffnend:
M(0°): 1,3 N.m / M(90°): 1,1 N.m / M(180°): 0,9 N.m
Drehmoment der Feder schließend:
M(0°): 0,5 N.m / M(90°): 0,7 N.m / M(180°): 1 N.m

Dieses Scharnierprofil existiert auch mit anderen integrierten Funktionen: als Drehmomentscharnier oder als Rastscharnier oder ohne Funktion.
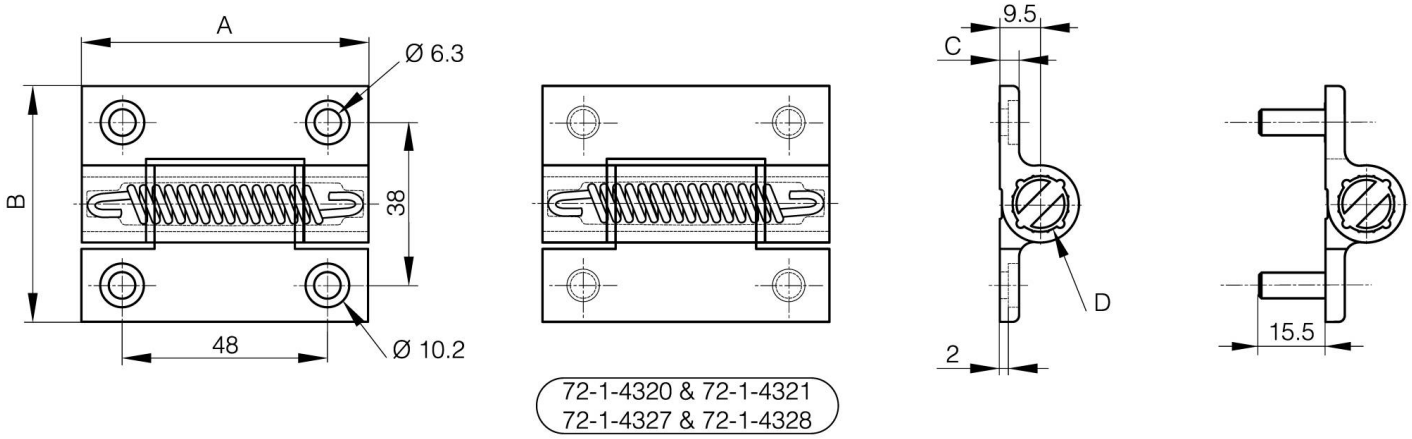
A	67 mm
Ausführung	Feder öffnend
Material	Alu 6060 T5
Gewicht (g)	68 g
B	55 mm
C	4.5 mm
D (Durchmesser)	13
Dekor	eloxiert schwarz