VERSTÄRKTE UNSICHTBARE FITSCHEN MIT SCHARNIERBOLZEN QUADRATISCH 16 MM - ÖFFNUNGSWINKEL 90°

85-7-2332

Dieses Scharniere kann links oder rechts eingebaut werden und hat einen Zentrierstift, der ein Umkippenwährend der Montage verhindert.

A (Länge)	80 mm
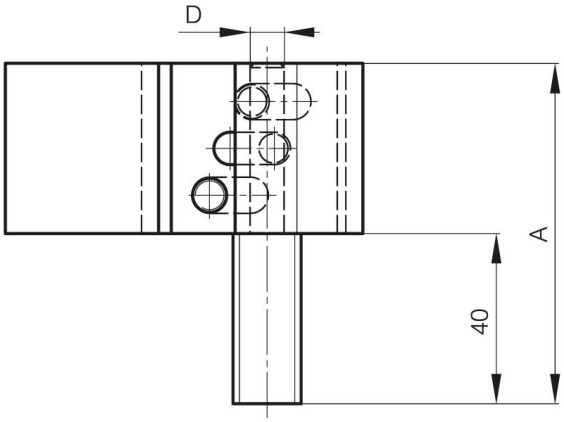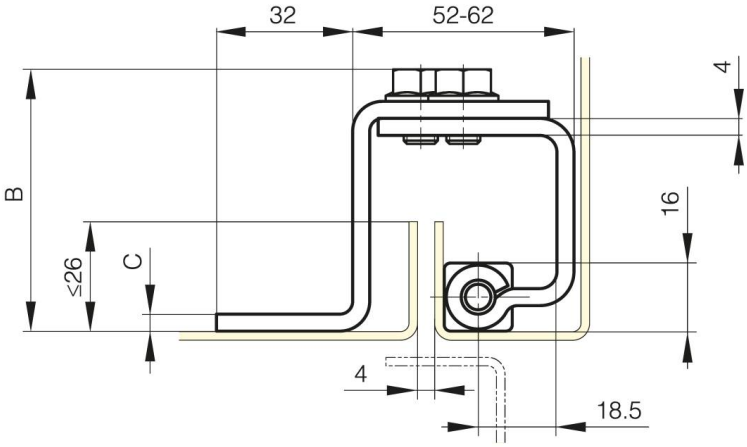
Material	Edelstahl 1.4301
Gewicht (g)	412 g
B	61 mm
C	4 mm
D (Durchmesser)	8