CLIP'N TURN KLEMM-DREHRIEGEL ZUR MANUELLEN BETÄTIGUNG

16-1-8001

Diese Art.-Nr. umfasst Riegel (POM) + Clip (PA).
3 Klemmteilhöhen verfügbar.
Gerades Klemmteil für die Höhen H=18 und H=25 (siehe Abb.).
Gekrümmtes Klemmteil für die Höhe H=13,5.
Produkt in weiß: Bitte fragen Sie uns.
Der Drehriegel kann an Blechstärken bis zu:

- 4 mm für die Artikel-Nr 16-1-8001, 16-1-8003, 16-1-8008 und 16-1-8011.
- 6 mm für die Artikel-Nr 16-1-8005.

Montiert werden.
Der Clip kann unter Art.-Nr. 16-1-8007 (36 x 30 mm) einzeln bestellt werden.
Patentiert.
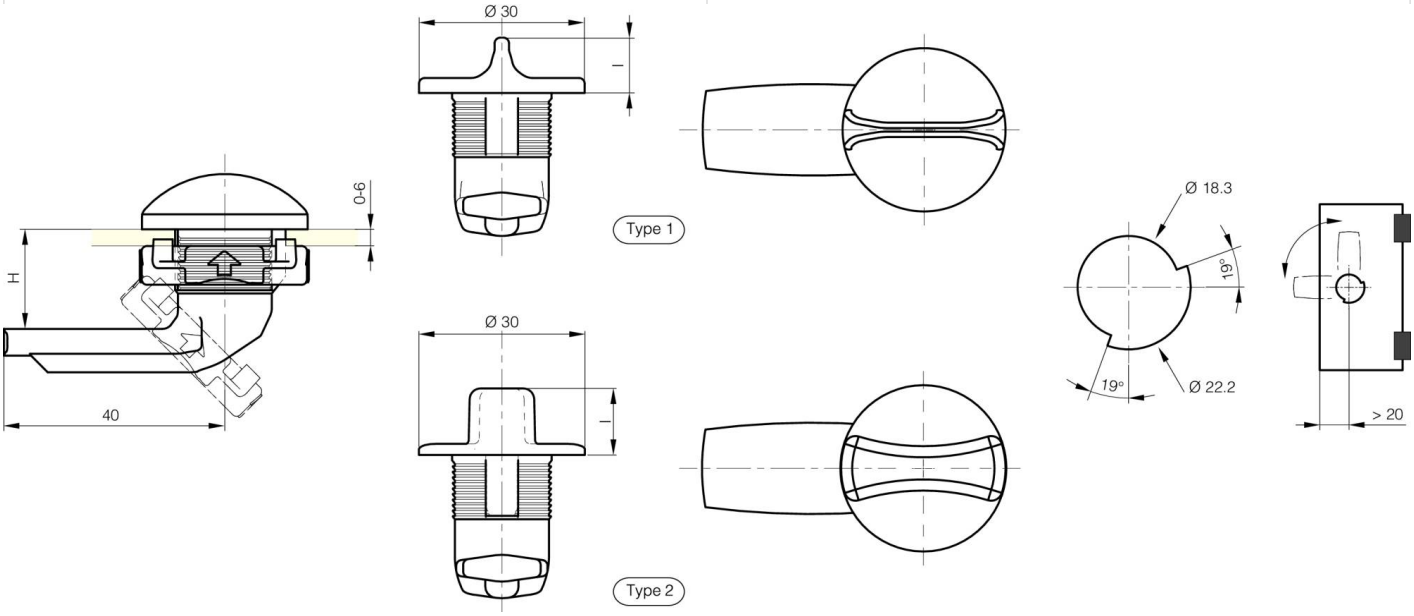
Ausführung	Type 1
Material	POM / PA
Gewicht (g)	14 g