UNSICHTBARE SCHARNIERE MIT EINZIEHBAREM STIFT

62-1-9002

Einfach demontierbar. Mit unverlierbarem Stift.

A (Länge)	126 mm
Material	Edelstahl 1.4301

Gewicht (g)	105 g
B	23.9 mm
E	4.5 mm

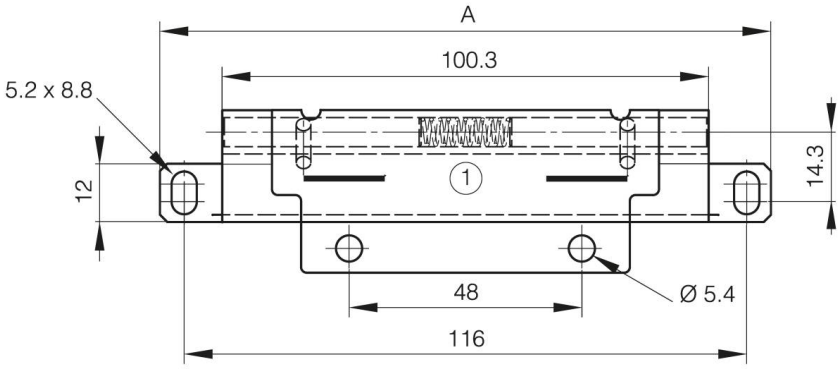

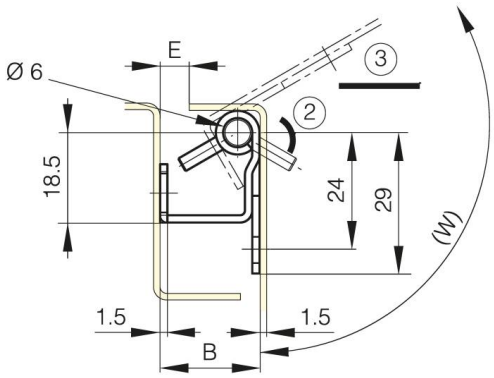

W (angle rotation)	112° Degré