SCHLIESSBLECH FÜR GESCHLOSSENEN, KOMPAKTEN MAGNETVERSCHLUSS 16-7-4204

16-7-4205

Die nichtmagnetische Seite des Schließblechs ist blau gekennzeichnet. Dieses Schließblech hat dieselben Maße wie der entsprechende Verschluss.

A (Länge)	45 mm
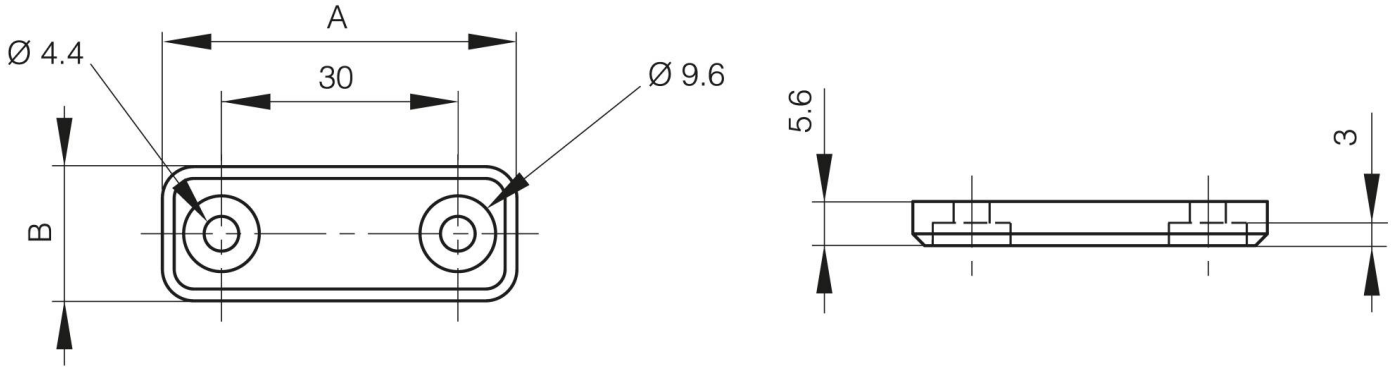
Material	Polymer
Gewicht (g)	9 g
B	17 mm