KLEINE SCHARNIERE MIT HERAUSNEHMBAREM STIFT UND 2 GEKRÖPFTEN FLÜGELN 55 X 38 MM

60-1-3323

mit herausnehmbarem Stift

A (Länge)	55 mm
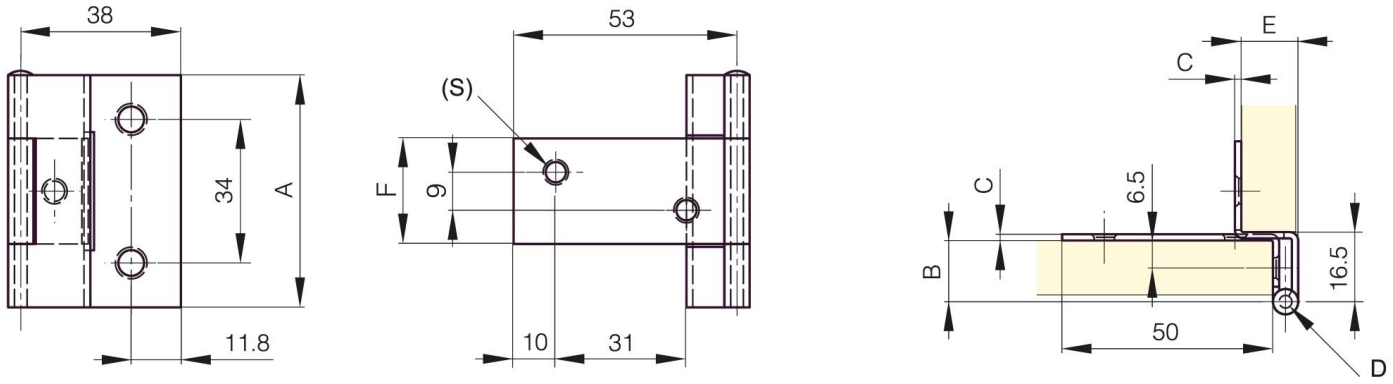
Material	Stahl
Gewicht (g)	56 g
B	14.5 mm
C	1.5 mm
S	4 mm
E	13.5 mm
D (Durchmesser)	3
F (Abstand)	25 mm
Deker	verchromt