KLEINES SCHARNIER MIT HERAUSNEHMBAREM STIFT UND 1 GEKRÖPFTEN FLÜGEL 50 MM

62-1-3301

Mit herausnehmbarem Stift.
Für Türdicken max. 20mm.

A (Länge)	50 mm
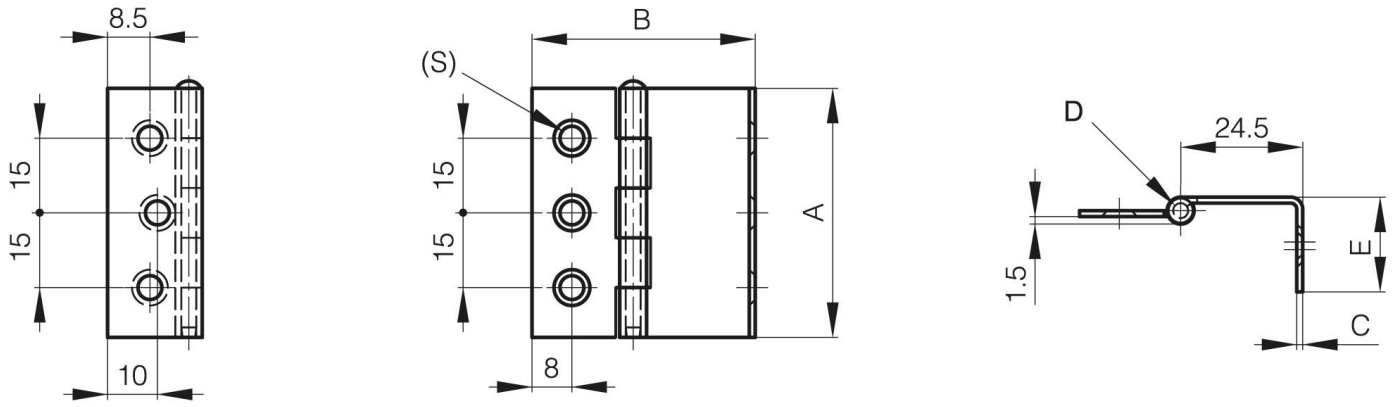
Material	Edelstahl 1.4016
Gewicht (g)	33 g
B	44.8 mm
C	1.2 mm
S	4.8 mm
E	19 mm
D (Durchmesser)	3