TELESKOP-STÜTZE MIT AUTOMATISCHER ENTRIEGELUNG - SATINIERTER EDELSTAHL

24-7-3553

Höchstbelastung: 15 kg.

A (Länge)	170 mm
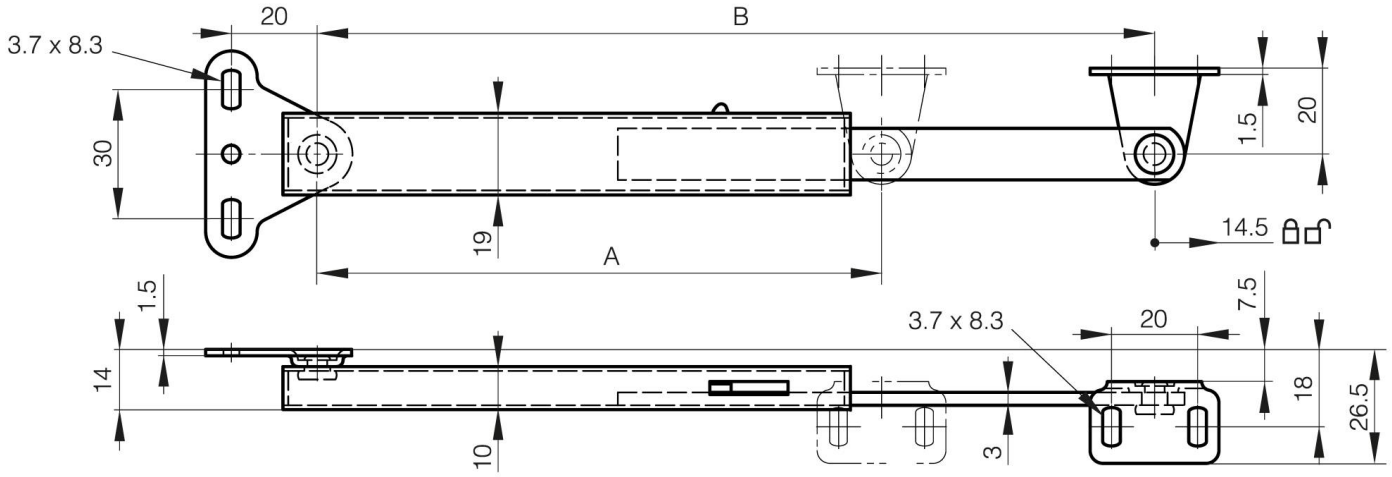
Material	Edelstahl 1.4301
Gewicht (g)	150 g
B	270 mm