TELESKOP-STÜTZE MIT AUTOMATISCHER ENTRIEGELUNG - SATINIERTER EDELSTAHL

24-7-3552

Höchstbelastung: 15 kg.

A (Länge)	133 mm
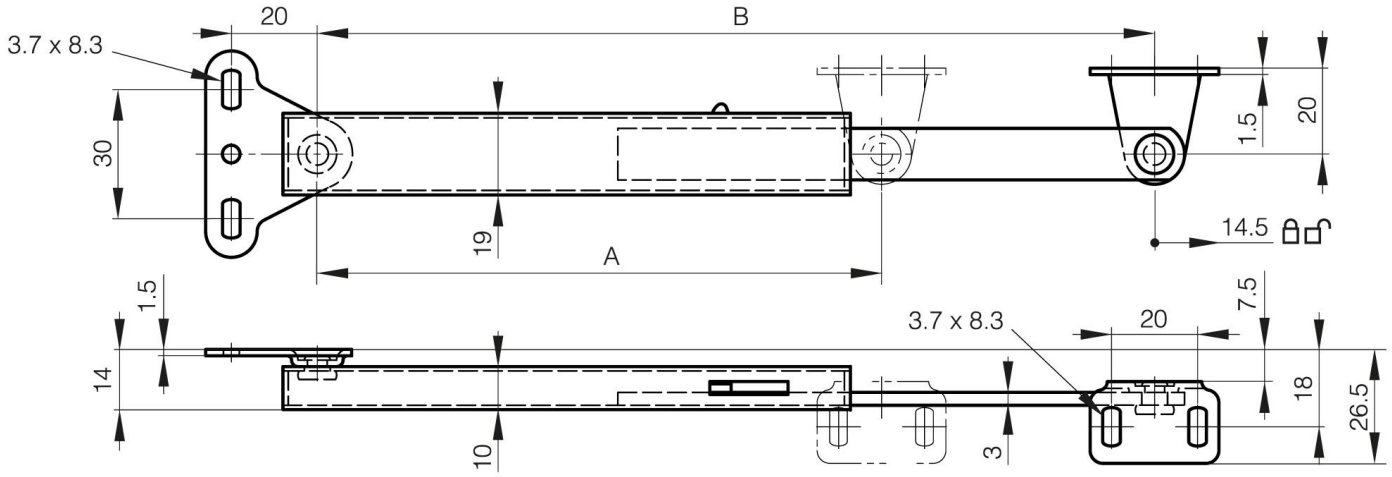
Material	Edelstahl 1.4301
Gewicht (g)	125 g
B	195 mm