TELESKOP-STÜTZE MIT AUTOMATISCHER ENTRIEGELUNG - 495 MM

24-7-3543

A = geschlossen.
B = offen.

A (Länge)	290 mm
Material	Stahl
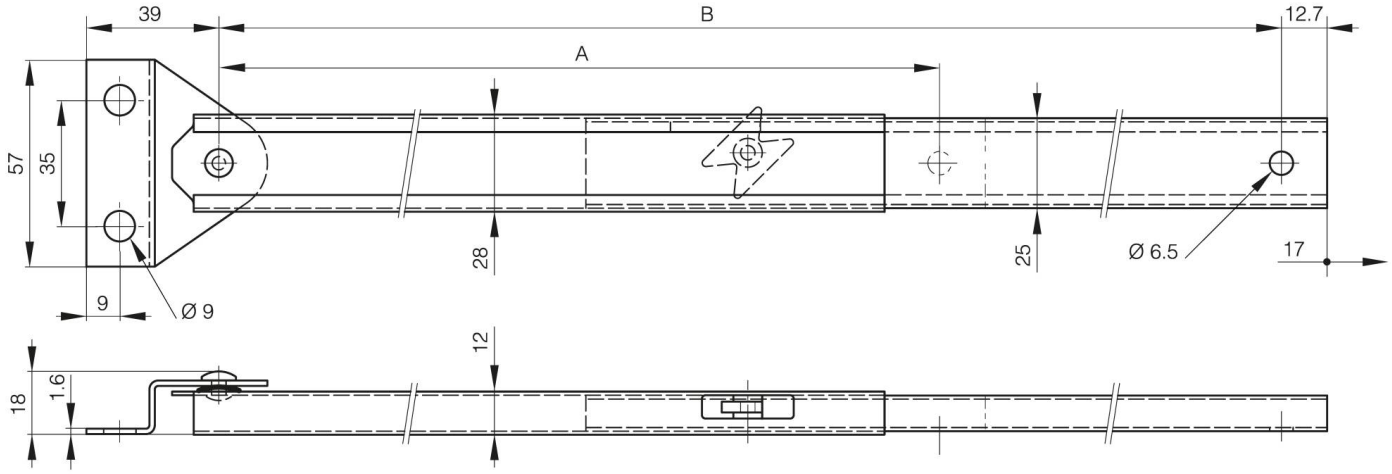
Gewicht (g)	300 g
B	495 mm