VERSCHLÜSSE MIT RÜCKSTELLFEDER - VERRIEGELUNGSNASE NACH UNTEN

16-1-3436

Schnappverschlüsse.

A (Länge)	70 mm
Material	Stahl

Gewicht (g)	129 g
B	73 mm
C	2.0 mm
S	7 mm
E	22 mm
D (Durchmesser)	1.5
F (Abstand)	28 mm
G (Abstand)	45 mm
H	38 mm
Deker	verzinkt

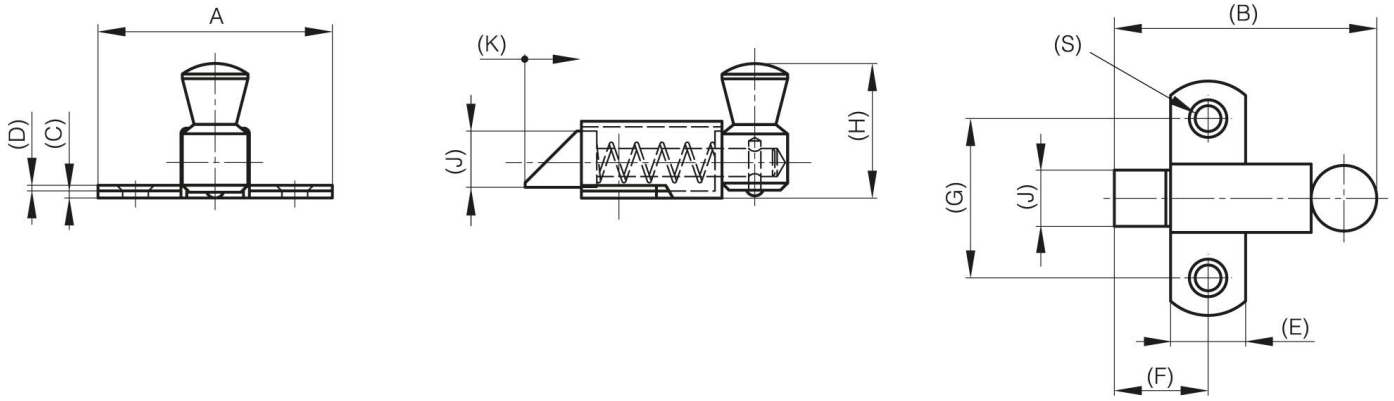

K	16 mm