AUSHÄNGBARE ALUMINIUM-SCHARNIERE 80 X 80 MM

14-7-3624

Stift aus verzinktem Stahl.
Nylonscheibe.

A (Länge)	80 mm
Ausführung	Typ 1

Material	Aluminium
Gewicht (g)	85 g
B	80 mm
C	3.5 mm
S	5.5 mm
D (Durchmesser)	8

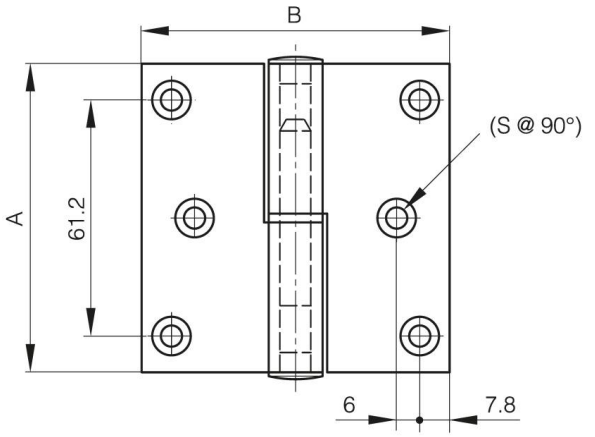

14-7-3624

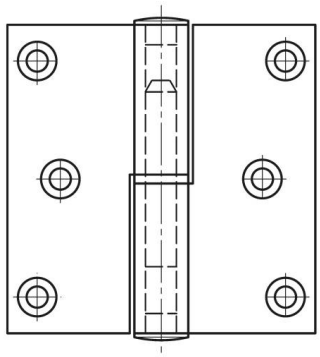
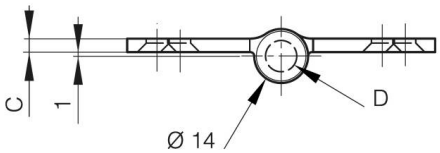
14-7-3625