MESSINGSCHARNIERE MIT HERAUSNEHMBAREM STIFT - 4 GELENKTEILE

72-7-3332

Mit herausnehmbarem Stift.

A (Länge)	80 mm
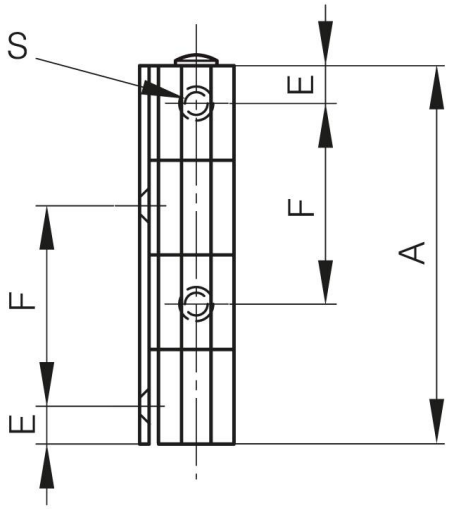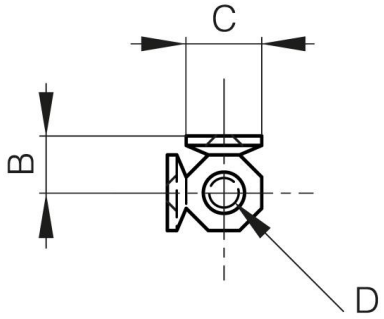
Material	Messing
Gewicht (g)	190 g
B	12 mm
C	16 mm
S	4.5 mm
E	9.6 mm
D (Durchmesser)	7
F (Abstand)	40 mm
Deker	verchromt