MESSINGSCHARNIERE MIT HERAUSNEHMBAREM STIFT - 4 GELENKTEILE

72-7-3329

Mit herausnehmbarem Stift.

A (Länge)	40 mm
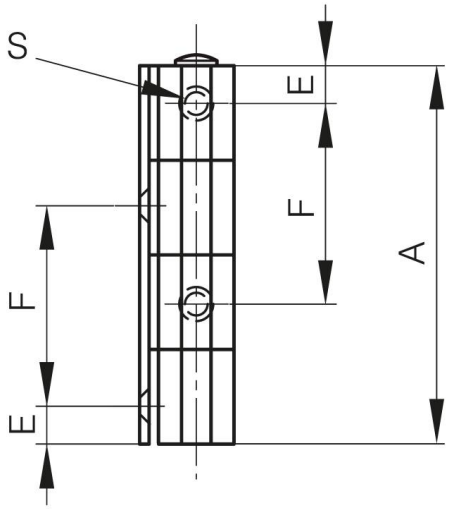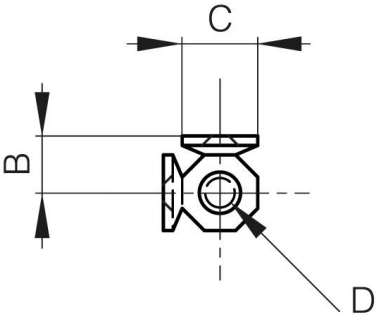
Material	Messing
Gewicht (g)	39 g
B	7.5 mm
C	10 mm
S	3 mm
E	5 mm
D (Durchmesser)	3.9
F (Abstand)	20 mm
Deker	verchromt